EOS Orbit

Saunaofen für gewerbliche Saunen. Standausführung.

Saunaofen der Premium-Klasse für die Finnische Sauna. Optimiert für intensive gewerbliche Nutzung.

Durch das rundförmige 360° Design eignet sich der Orbit Ofen ideal für die Aufstellung vor Glasflächen und in der Mitte der Saunakabine.

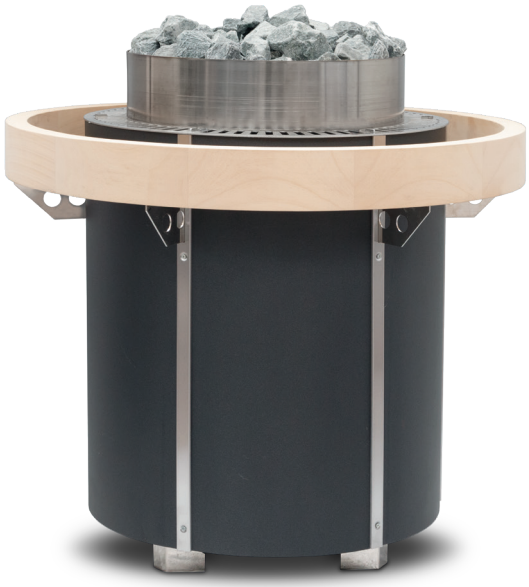

360° design

Ihre Vorteile:

- Exklusives 360° Design mit hochwertiger Pulverbeschichtung in Anthrazit Perleffekt.
- Konstruktion optimiert für intensive gewerbliche Nutzung. Mit starker Luftkonvektion für schnelle Aufheizzeiten.
- Ideal für die Aufstellung vor Glasflächen oder in der Mitte der Sauna.
- Schutzreling aus massivem Holz - perfekt abgestimmt auf das Design des Ofens (optionales Zubehör).
- Made in Germany-Qualität von EOS.

Eigenschaften:

Außenmantel:	Stahlbelch, verzinkt, mit Pulverbeschichtung in Anthrazit Perleffekt
Oberteil:	Edelstahl, gebürstet
Steinkorb, Füße:	Edelstahl
Anschlusskasten:	Edelstahl, seitlich rechts und links
Leistungen:	12, 15, 18, 21 und 24 kW
Anschluss:	400 V 3N ~ 50 Hz
Steinfüllung:	ca. 40 kg (Saunateine optional erhältlich)
Abmessungen (DxH):	Ø 65,5 x 92 cm (Reling Ø 93,5 cm)
Montage:	Standausführung

CE EAC UK CA IPx4 Made in Germany

EOS Saunatechnik GmbH | Schneiderstriesch 1 | 35759 Driedorf | Germany | Tel. +49 (0) 2775 82 - 0 | www.eos-sauna.com | info@eos-sauna.de

Anschlussübersicht

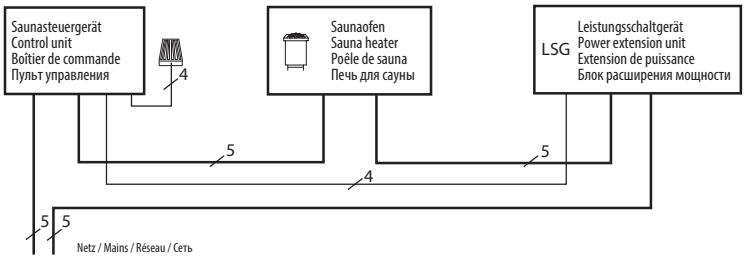

Anschlussplan

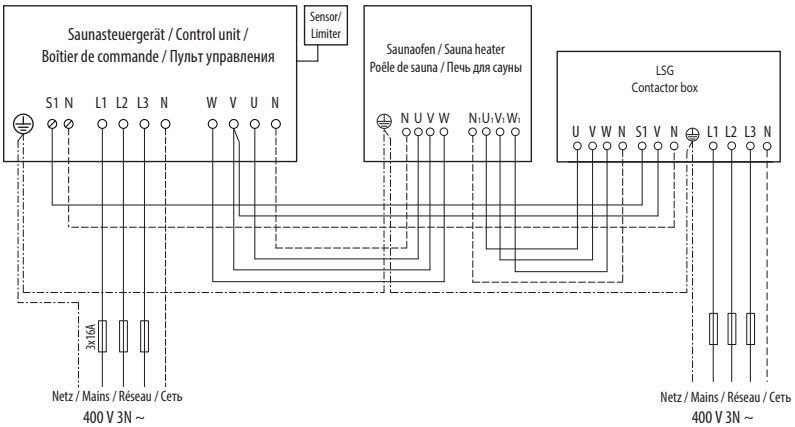

Technische Daten

Leistung nach DIN	Elektr. Anschluss	Verbindung Netz - Steuergerät	Verbindung Steuergerät - Ofen	Verbindung Netz - LSG	Verbindung LSG - Ofen	Verbindung Steuergerät - LSG
12 kW	400 V 3N ~ 50 Hz	5 x 2,5 mm²	5 x 1,5 mm²	5 x 2,5 mm²	5 x 1,5 mm²	4 x 1,5 mm²
15 kW						
18 kW						
21 kW				5 x 6 mm²	5 x 6 mm²	
24 kW						

Alle Angaben zu Leitungsquerschnitten sind Mindestquerschnitte in mm² Kupferleitung

Abmessungen

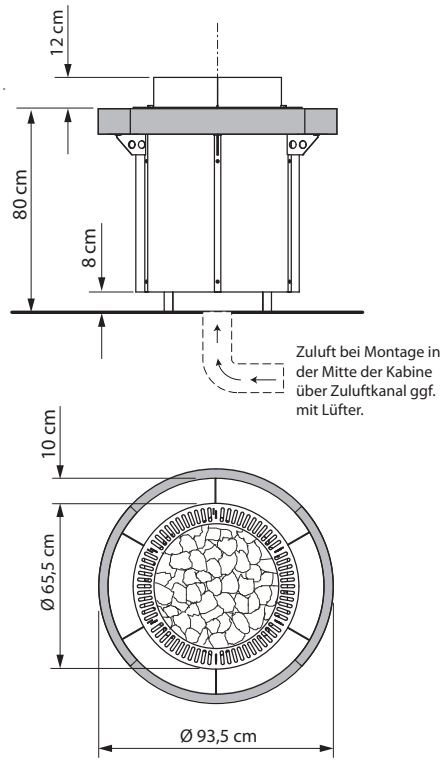

Mindesthöhe der Sauna innen 210 cm. Mind. Abstand zur Saunadecke 130 cm

Ersatzheizstäbe

Ofenleistung	Typ	Menge	Art-Nr.
12,0 kW	3000 W	4	2001 2967
15,0 kW		5	
18,0 kW		6	
21,0 kW		7	
24,0 kW		8	

Art.-Nr.	Leistung nach DIN	Elektrischer Anschluss	Absicherung Steuergerät	Absicherung LSG	Gerätemaße D x H, in cm	für Kabinen-volumen	Mindestmaß der Be- und Entlüftung	Gewicht ohne Steine und Verpackung	Steinfüllung	Leistungs-schaltgerät erforderlich	zu verwenden mit den Steuergeräten
94.6419	12,0 kW	400 V 3N ~ 50 Hz	3 x 16 A	3 x 16 A	Ø 65,5 x 92	14 - 18 m³	50 x 6 cm	~ 54 kg	~ 40 kg	LSG 10	Econ-Serie, Compact-Serie, EmoTec-Serie, EmoStyle-Serie, EmoTouch-Serie
94.6420	15,0 kW					18 - 25 m³	50 x 6 cm				
94.6421	18,0 kW					24 - 30 m³	50 x 8 cm	~ 55 kg			
94.6422	21,0 kW			3 x 35 A		30 - 34 m³	50 x 8 cm			LSG 18	
94.6423	24,0 kW					35 - 40 m³	50 x 10 cm				

Druck-Nr.: 2934 4845 07.23

Technische Änderungen vorbehalten

EOS Saunatechnik GmbH | Schneiderstriesch 1 | 35759 Driedorf | Germany | Tel. +49 (0) 2775 82 - 0 | www.eos-sauna.com | info@eos-sauna.de