INNOVATIVE SAUNA TECHNOLOGY

EOS

EOS ThermoTec S

Saunaofen für private Saunakabinen. Standmodell.

Vielseitiger Saunaofen für die Finnisch Sauna. Die gebogene Alu-Druckgussabdeckung und die hochwertige Anthrazit Perleffekt Pulverbeschichtung verleihen dem ThermoTec S zeitloses, elegantes Design. Der ThermoTec S zeichnet sich durch die robuste, langlebige Konstruktion aus und passt ideal für moderne, hochwertige Saunaanlagen.

Ihre Vorteile:

- Vielseitiger Standofen für die Finnische Sauna.
- Optimales Verhältnis zwischen Steinvolumen und Luftkonvektion für schnelle Aufheizzeiten und kräftige Aufgüsse.
- Formschöne Alu-Druckgussabdeckung.
- Kratzfeste Anthrazit Perleffekt Pulverbeschichtung.
- Made in Germany Qualität von EOS.

Eigenschaften:

Außenmantel:	Stahlblech, mit kratzfester Pulverbeschichtung in Anthrazit Perleffekt
Innenmantel:	Feueraluminisiertes Blech
Abdeckung:	Alu-Druckgussabdeckung, Anthrazit Perleffekt Pulverbeschichtung
Rückwand:	Verzinktes Stahlblech
Steinkorb:	Edelstahl
Elektro-Anschlusskasten:	Verzinktes Stahlblech
Leistungen:	6,0, 7,5 und 9,0 kW
Anschluss:	400 V 3N AC 50 Hz
Steinfüllung:	ca. 18 kg (Saunasteine optional erhältlich)
Maße (HxBxT):	780 x 375 x 360 mm
Montage:	Standofen

UK CA EAC CE IPx4 MADE IN GERMANY

www.eos-sauna.de | info@eos-sauna.de

EOS Saunatechnik GmbH
D-35759 Driedorf
Germany

Tel. +49 (0) 27 75 82-0
Fax +49 (0) 27 75 8 24 31

Anschlussplan

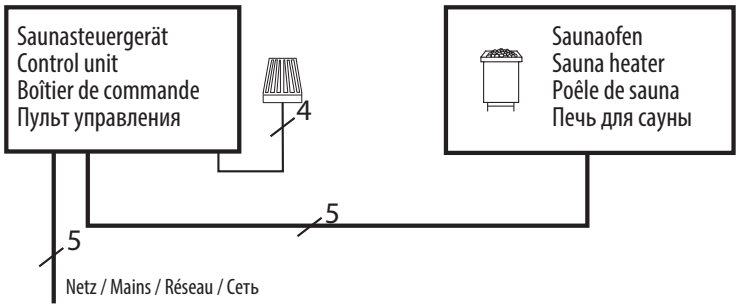

Montagebeispiel

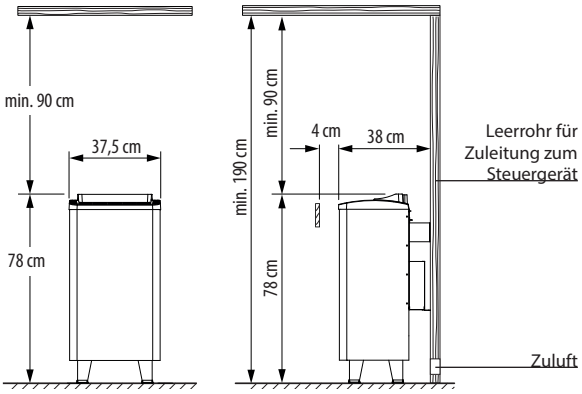

Zubehör und Ersatzteile

Beschreibung	Artikel-Nr.
Heizstab für 6,0 kW (1500 W)	2000.8085
Heizstab für 7,5 kW (1500 W)	2000.8085
Heizstab für 9,0 kW (1500 W)	2000.8085

Sicherheitsabstände

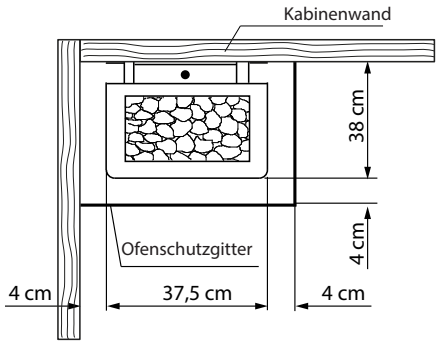

Passende Saunasteuergeräte

Modell	Artikel-Nr.
EOS Econ D1	94.6136
EOS Econ D2	94.6138
EOS Econ D3	94.6140
EOS Econ D4	94.5842
EOS EmoTec D Serie	
EOS EmoStyle D / Hi Serie	
EOS EmoTouch 3 Serie	

Technische Daten

Art.-Nr.	Farbe	Leistung nach DIN	Elektrischer Anschluss	Absicherung in A	Gerätemaße H/B/T, in cm	für Kabinen-volumen	Mindestmaß der Be- und Entlüftung	Gewicht ohne Steine und Verpackung	Verbindung Netz - Steuergerät	Verbindung Steuergerät Ofen	Leistungs-schaltgeträt erforderlich
94.5684	Anthrazit Perleffekt	6,0 kW	400 V 3N AC 50 Hz	3 x 16 A	78 / 37,5 / 36	6 - 8 m^3	35 x 4 cm	11,0 kg	5 x 2,5 mm^2	5 x 1,5 mm^2	nein
94.5685		7,5 kW				7 - 10 m^3	35 x 5 cm				
94.5686		9,0 kW				9 - 14 m^3	35 x 6 cm	12,5 kg			

Alle Angaben zu Leitungsquerschnitten sind Mindestquerschnitte in mm² Kupferleitung.

Druck-Nr.: 29343839 38.20

Technische Änderungen vorbehalten

www.eos-sauna.de | info@eos-sauna.de

EOS Saunatechnik GmbH
D-35759 Driedorf
Germany

Tel. +49 (0) 27 75 82-0
Fax +49 (0) 27 75 8 24 31