EOS Zeus / Zeus L HD

Sähkökiuas ammattikäyttöön, lattiamalli

Näyttävä premiumluokan lattiamallin kiuas. Pyöreä design mahdollistaa näyttävän sijainnin, vaikka lasiseinän eteen tai keskelle saunaa.

Sisäjohdotuksen kuparikiskojen ansiosta Zeus HD soveltuutäydellisesti ahkerasti käytettyihin saunoihin.

Ominaisuudet:

- Erottuva pyöreä muotoilu suurella ja näkyvällä kivipinnalla.
- 60 kg kivimäärä on optimoitu pysymään kuumana ja höyrystää veden tasaisesti.
- Tehokas kiuas raskaaseen kaupalliseen käyttöön; sisäjohdotuksena suuret kuparikiskot.
- Pitkäikäinen ja vankka rakenne.
- Soveltuu asennettavaksi lasiseinän eteen ja keskeiselle paikalle. Näyttävä jokaisesta suunnasta.
- Saatavilla eri muodoilla ja väreillä.
- Laadukas pyöreä suojakaide on saatavilla erilaisilla materiaaleilla (lisävaruste).
- Liitäntäkaapelit ammattikyttöön tarkoitetuilla pikaliittimillä.
- Valmistettu laadukkaasti Saksassa.

Tekniset tiedot:

Ulkopinta:	8 mm teräs, pyöreä, maalattu ruosteen ruskeaksi
Kivitila / Runko:	Ruostumaton teräs
Sähkökotelo:	Ruostumaton teräs
Tehot:	20, 24, 30 ja 36 kW
Käyttöjännite:	400 V 3N ~ 50 Hz
Kivimäärä:	~ 60 kg (ostettava erikseen)
Mitat:	Zeus HD: Ø 70 x 125 cm Zeus L HD: Ø 70 x 79 cm
Asennus:	Lattialle

Zeus L HD antrasiitti
suojakaide lisävarusteena

Zeus HD mattamustalla
suojakaide lisävarusteena

CE UK CA EAC **IPx4** Made in Germany

EOS Saunatechnik GmbH | Schneiderstriesch 1 | 35759 Driedorf | Germany | Tel. +49 (0) 2775 82 - 0 | www.eos-sauna.com | info@eos-sauna.de

Kytkentäkaavio

20 / 24 / 30 / 36 kW Sähköliitäntä esimerkki: LSG 36

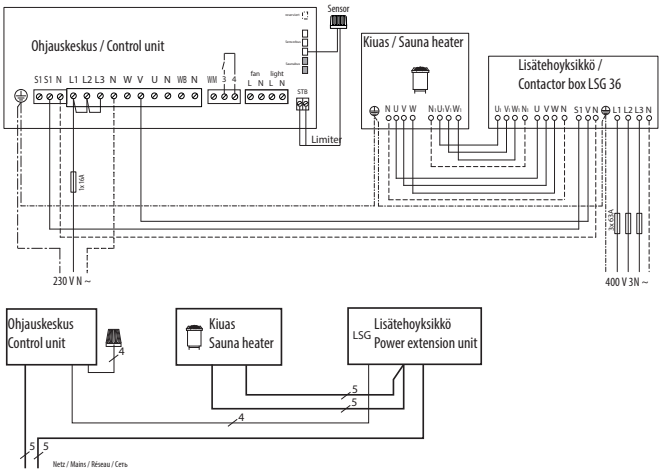

Mitat

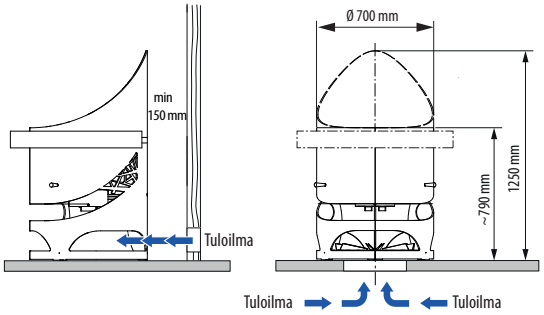

Mikäli kiuas on lasiseinän keskellä tai edessä, pidä huoli, että tuloilma tulee kiukaan alta! Mikäli tuloilma tulee alta, valuma-astia voidaan jättää pois palonkestävällä lattialla.

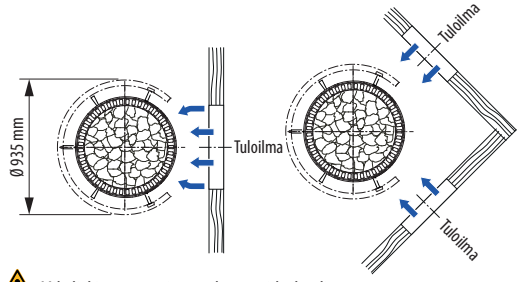

Mikäli kiuas on seinän edessä, pidä huoli että tuloilma tulee sivulta

Tarkemmat ohjeet - katso asennus- ja käyttöohjemanuaali

Tekniset tiedot

Teho	Käyttö-jännite	Liitännät päälinja - ohj. kesku	Liitännät ohj. keskus - kiuas	Liitännät päälinja - LSG	Liitännät LSG - kiuas	Liitännät ohj. keskus - LSG
20,0 kW	400 V 3N ~ 50 Hz	5 x 2,5 mm²	5 x 1,5 mm²	5 x 4 mm²	5 x 4 mm²	4 x 1,5 mm²
24,0 kW					5 x 4 mm²	
30,0 kW		3 x 1,5 mm²	--	5 x 10 mm²	2 pcs 5 x 6 mm²	
36,0 kW				5 x 16 mm²	2 pcs 5 x 6 mm²	

Kaikki poikkipinta-alat ovat min. mittoja kuparijohtimille

Varaosat

Kuvaus	Tuote nro.
Zeus HD 20,0 kW (12 x 1666 W)	2001 7023
Zeus HD 24,0 kW (12 x 2000 W)	2001 7022
Zeus HD 30,0 kW (12 x 2500 W)	2001 7016
Zeus HD 36,0 kW (12 x 3000 W)	2001 7017

Tuote nro.	Teho	Käyttö-jännite	Sulakkeet ohjauskeskus	Sulakkeet LSG	Mitat H x K cm	Saunan koko	Min. ilmanvaihto sisään ja ulos	Paino ilman kiuaskiviä	Kivimäärä	Lisäteho-yksiköt
94 7837	20,0 kW	400 V 3N ~ 50 Hz	3 x 16 A	3 x 25 A	Ø 70 x 125	24-33 m³	50 x 8 cm ~Ø 25-30 cm	~140 kg	~60 kg	LSG 36 (2x LSG 18)
94 7838	24,0 kW			3 x 35 A		35-40 m³				
94 7839	30,0 kW		1 x 16 A	3 x 50 A		50-65 m³	50 x 10 cm ~Ø 25-30 cm			LSG 36
94 7840	36,0 kW			3 x 63 A		65-75 m³				

Druck-Nr.: 29344849 / 21.23

Pidätämme oikeuden teknisiin muutoksiin

EOS Saunatechnik GmbH | Schneiderstriesch 1 | 35759 Driedorf | Germany | Tel. +49 (0) 2775 82 - 0 | www.eos-sauna.com | info@eos-sauna.de