Steamfix | Стимфикс

für Saunaöfen | для печей EOS Herkules XL S120

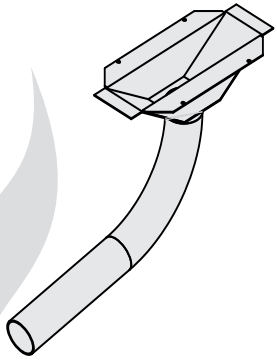

Art./Арт. 944329 (wie Abb./как изображено)
Art./Арт. 94.4418 (mit Kondensatabführung / со сливом конденсата)

D **Montageanweisung**

RU **Инструкция по монтажу**

Made in Germany

Druck.-Nr 29343715 de ru / 09.22

Diese Seite wurde absichtlich leer gelassen

This page has been intentionally left empty

Данная страница намеренно оставлена пустой

Lieferumfang

Überprüfen Sie, ob alle Teile, die zum Lieferumfang gehören, in der Lieferung enthalten sind. Bei fehlenden Teilen setzen Sie sich bitte mit Ihrem Händler in Verbindung.

Im Lieferumfang enthalten sind:

bei 94 4329

- 1 Steamfix (Rohr + Wanne)
- 4 Befestigungsschrauben
- 1 Montage- und Gebrauchsanweisung

bei 94 4418 zussätzlich

- Zubehörteile zur Montage Dampfgenerator

Bestimmungsgemäße Verwendung

Dieses Gerät ist ausschließlich für den Gebrauch zur Befeuchtung von Saunakabinen, in Verbindung mit dem Saunaofen EOS Herkules XL S120 und einem entsprechenden Steuergerät und Dampfgenerator bestimmt. Beachten Sie unbedingt die Gebrauchsanweisung dieser Geräte.

Jeder darüber hinausgehende Gebrauch gilt als nicht bestimmungsgemäß! Zum bestimmungsgemäßen Gebrauch gehört auch die Einhaltung der gängigen Betriebs-, Wartungs- und Instandhaltungsbedingungen.

Für abweichende, eigenmächtige Veränderungen und daraus resultierende Schäden haftet der Hersteller nicht; das Risiko hierfür trägt allein der Verursacher.

Montage

Zunächst nehmen Sie die Verdampferschale (A) und das Unterteil (B) ab.

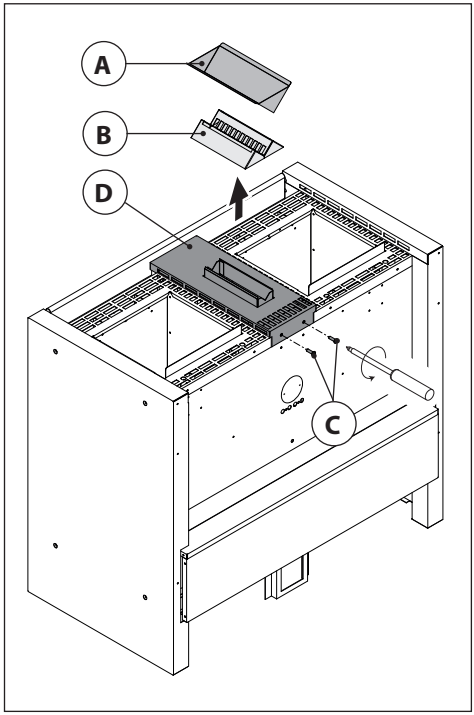

Nach Herausdrehen der beiden Befestigungsschrauben (C) an der Rückseite kann die Abdeckung (D) entnommen werden.

Unter der Abdeckung finden Sie den Dampfauslass. Drehen Sie die 4 Befestigungsschrauben (E) heraus und entnehmen den Dampfauslass.

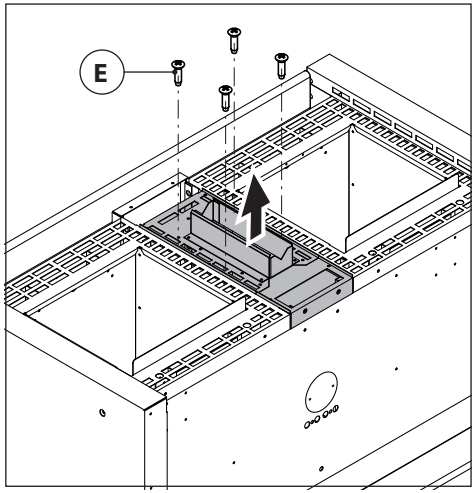

Durch Herausdrehen der beiden Befestigungsschrauben (F) lösen Sie die Abdeckung (G) an der Rückseite des Ofens.

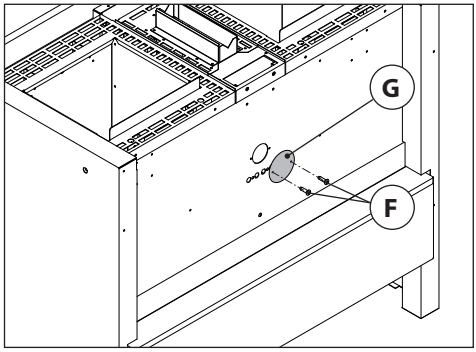

Schrauben Sie jetzt den Steamfix mit den 4 mitgelieferten, selbstschneidenden Blechschrauben (H) unter den zuvor demontierten Dampfauslass.

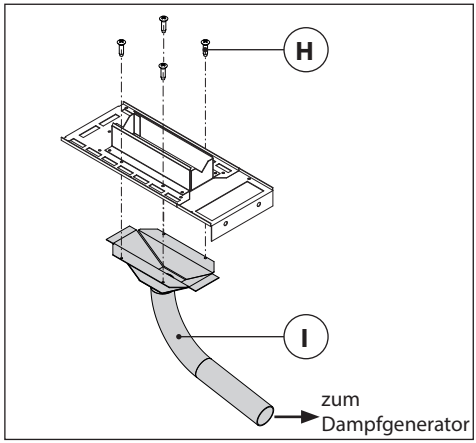

Die so zusammengebaute Einheit wieder in den Ofen einsetzen und mit den 4 Schauben (E) befestigen.

Das Ende des Rohres (I) ragt nun ca. 40 mm aus der Öffnung an der Rückseite.

An diesem Rohrende wird später der Dampfgenerator angeschlossen.

Montieren Sie abschliessend die Abdeckung (D), das Unterteil (B) und die Verdampferschale (A).

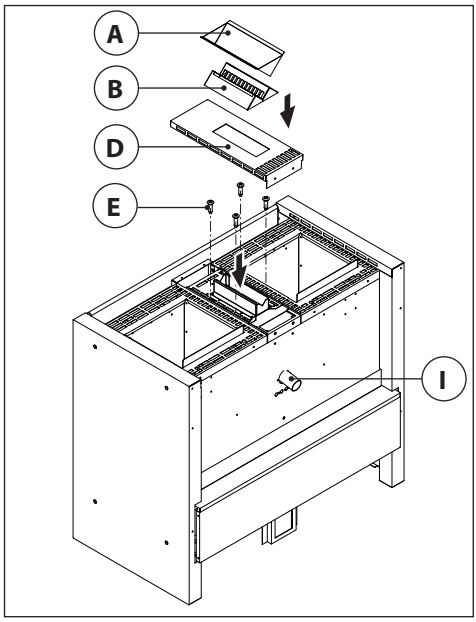

Vorschlag zur Montage des Dampfgenerators

Montagebeispiel Art. Nr. 94.4418

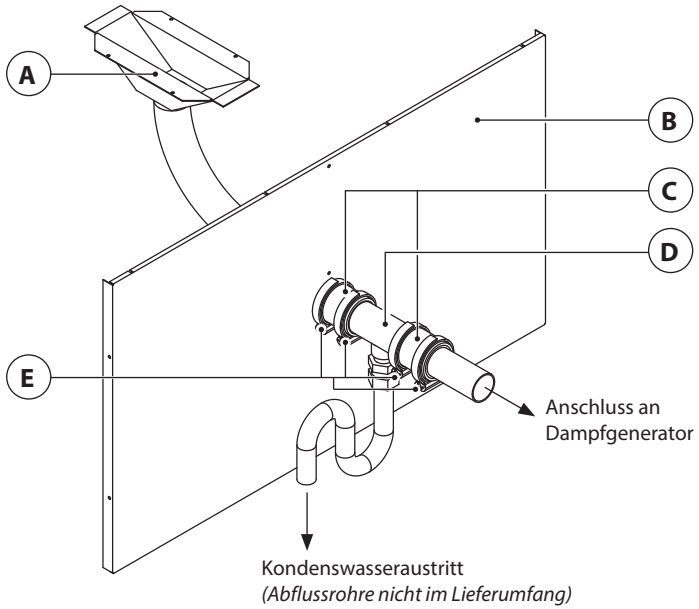

A = Steamfix
B = Ofenrückwand
C = Silikonschlauch
D = T - Stück
E = Schlauchschellen

Dampfleitungsführung

Sollte die Montage von oben gezeigtem Vorschlag abweichen, beachten Sie folgende Hinweise:

- Um die Dampfverluste durch Kondensation gering zu halten sollte der Dampfgenerator so nah wie möglich am Steamfix montiert werden.
- Beachten Sie die Vorgaben des Dampfgeneratorherstellers.
- Quersschnittsverengungen verhindern, dass der Dampf drucklos austritt. Deshalb darf die Nennweite der Dampfleitung bzw. des Dampfschlauches nicht kleiner sein als der Dampfaustrittsstutzen des Dampfgenerators.
- Um das Bilden von Wassersäcken zu verhindern müssen Schläuche ohne Abknicken und Durchhängen mit einer Steigung zum Dampfgenerator von 5 - 10 % verlegt werden. Das T-Stück muss der tiefste Punkt in der Zuleitung sein. Bei geraden Längen den Dampfschlauch in ein temperaturbeständiges Rohr einziehen.
- Den Schlauch ausreichend, mindestens alle 50 cm fixieren.
- Die Isolation der Dampfleitung sollte aus Armaflex HT oder gleichwertigem Material in einer Stärke von 35 mm ausgeführt werden.
- Die Dampfleitung soll nicht länger als 5 m sein.
- Ein Druckaufbau in der Dampfleitung ist nicht zulässig.

Recycling

Nicht mehr gebrauchte Geräte / Leuchtmittel sind gem. Richtlinie 2012/19/EU bzw. ElektroG zum Recyceln bei einer Wertstoffsammelstelle abzugeben. Nicht mit dem Hausmüll entsorgen.

Service Adresse

EOS Saunatechnik GmbH
Schneiderstriesch 1

35759 Driedorf
Germany

Tel: +49 (0)2775 82-514
Fax: +49 (0)2775 82-431

servicecenter@eos-sauna.de
www.eos-sauna.de

Bitte diese Adresse zusammen mit der Montageanweisung gut aufbewahren.

Damit wir Ihre Fragen schnell und kompetent beantworten können, geben Sie uns immer die auf dem Typenschild vermerkten Daten wie Typenbezeichnung, Artikel-Nr. und Serien-Nr. an.

Verkaufsdatum:

Stempel und Unterschrift des Händlers:

Allgemeine Servicebedingungen (ASB)

I. Geltungsbereich

Diese Servicebedingungen gelten für Serviceabwicklungen inklusive Überprüfung und Reparaturen von Reklamationen, soweit nicht im Einzelfall abweichende Vereinbarungen schriftlich getroffen sind. Für alle unsere - auch zukünftigen - Rechtsbeziehungen sind ausschließlich die nachfolgenden Servicebedingungen maßgebend. Entgegenstehende Bedingungen des Bestellers erkennen wir nicht an, es sei denn, wir stimmen ihrer Geltung ausdrücklich schriftlich zu. Bedingungen des Auftraggebers in dessen allgemeinen Geschäftsbedingungen oder Auftragsbestätigung wird hiermit ausdrücklich widersprochen. Vorbehaltlose Annahme von Auftragsbestätigungen oder Lieferungen bedeutet keine Anerkennung solcher Bedingungen. Nebenabreden und Änderungen bedürfen der schriftlichen Bestätigung.

II. Kosten

Folgende Aufwendungen, die im Zusammenhang mit der Serviceabwicklung stehen trägt der Auftraggeber:

- Demontage/Montage sowie elektrische (De-) Installation.
- Transport, Porto und Verpackung.
- Funktionsprüfung und Fehlersuche inkl. Prüf- und Reparaturkosten.

Eine Rechnungsstellung an Dritte erfolgt nicht.

III. Leistungspflichten / Mitarbeit des Auftraggebers

Der Auftraggeber hat den Hersteller bei der Durchführung der Serviceabwicklung kostenfrei zu unterstützen.

Im Garantiefall erhält der Auftraggeber die, für den Servicefall notwendigen Ersatzteile kostenfrei bereitgestellt.

IV. Serviceeinsatz durch Mitarbeiter vom Technikhersteller

Für den Fall, dass für einen Servicefall zwingend ein Mitarbeiter des Technikherstellers vor Ort die Serviceabwicklung vornehmen soll, ist dies im Vorfeld zu vereinbaren. Die entstehenden Kosten werden, sofern der Hauptgrund des Servicefalls nicht im Verschulden des Technikherstellers begründet ist, nach dem Serviceeinsatz an den Auftraggeber berechnet und sind von diesem innerhalb des vereinbarten Zahlungsziels vollständig auszugleichen.

V. Gewährleistung

Die Gewährleistung wird nach den derzeit gültigen gesetzlichen Bestimmungen übernommen. Sämtliche Verpackungen unserer Produkte sind für den Stückgutversand (Palette) konzipiert. Wir weisen an dieser Stelle ausdrücklich darauf hin, dass unsere Verpackungen nicht für den Einzelversand per Paketdienst geeignet sind. Für Schäden, die aufgrund von unsachgemäßer Verpackung im Einzelversand entstehen, übernimmt der Hersteller keine Haftung.

VI. Herstellergarantie

Wir übernehmen die Herstellergarantie nur, sofern Installation, Betrieb und Wartung umfassend gemäß der Herstellerangaben in der betreffenden Montage- und Gebrauchsanweisung erfolgt sind.

- Die Garantiezeit beginnt mit dem Datum des Kaufbeleges und ist grundsätzlich auf 24 Monate befristet.
- Garantieleistungen erfolgen nur dann, wenn der Kaufbeleg zum betreffenden Gerät im Original vorgelegt werden kann.
- Bei Änderungen am Gerät, die ohne ausdrückliche Zustimmung des Herstellers vorgenommen wurden, verfällt jeglicher Garantieanspruch.
- Für Defekte, die durch Reparaturen oder Eingriffe von nicht ermächtigten Personen oder durch unsachgemäßen Gebrauch entstanden sind, entfällt ebenfalls der Garantieanspruch.
- Im Rahmen der Geltendmachung von Garantieansprüchen die Seriennummer sowie die Artikelnummer zusammen mit der Gerätebezeichnung und einer aussagekräftigen Fehlerbeschreibung anzugeben.
- Diese Garantie umfasst die Vergütung von defekten Geräteteilen mit Ausnahme der üblichen Verschleißteile. Verschleißteile sind unter anderem Leuchtmittel, Glasteile, Rohrheizkörper und Saunasteine.
- Innerhalb der Garantie dürfen nur Originalersatzteile eingesetzt werden.
- Serviceeinsätze von Fremdfirmen bedürfen der schriftlichen Auftragserteilung unserer Serviceabteilung.
- Der Versand der betreffenden Geräte an unsere Serviceabteilung erfolgt durch und zu Lasten des Auftraggebers.
- Elektromontage und Installationsarbeiten, auch im Service- und Austauschfall, erfolgen zu Lasten des Kunden und werden vom Technikhersteller nicht übernommen.

Beanstandungen an unseren Produkten sind bei dem zuständigen Fachhändler anzuzeigen und werden ausschließlich über diesen abgewickelt.

Ergänzend zu den vorstehenden Servicebedingungen gelten die Allgemeinen Geschäftsbedingungen des Technikherstellers in ihrer jeweils gültigen Fassung, die unter www.eos-sauna.com/agb abgerufen werden können.

Stand: 08/2018

Diese Seite wurde absichtlich leer gelassen

This page has been intentionally left empty

Данная страница намеренно оставлена пустой

Комплект поставки

Проверьте комплектность поставки при получении. В случае некомплектности, обратитесь к Вашему дилеру.

Комплект поставки включает:

Вариант с арт. 94 4329

- 1 прибор СтимФикс
- 4 монтажных шурупа
- 1 инструкция

Вариант с арт. 94 4418 включает дополнительно

- Принадлежности для подключения к парогенератору

Использование по предназначению

Данный прибор предназначен исключительно для увлажнения саун и бань при использовании вместе с печью для сауны ЭОС Геркулес Икс Эл С120 (EOS Herkules XL S120) и соответствующим пультом управления и парогенератором. Обратите внимание на инструкции по эксплуатации данных приборов.

Любое иное использование рассматривается как не по назначению. К использованию по назначению также относится соблюдение надлежащих правил эксплуатации и технического обслуживания.

Производитель не несет ответственности за ущерб в результате каких-либо самостоятельных изменений. Риск в таком случае лежит на лице, отвественном за такие изменения.

Монтаж

Снимите ёмкость для ароматизаторов (A) и её подставку (B) с корпуса печи.

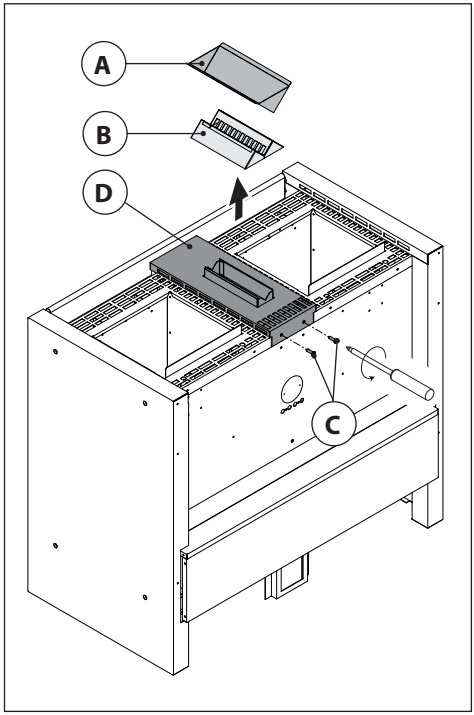

Вывинтите крепежные шурупы (C) на тыльной стороне печи и снимите накладку (D) с корпуса печи.

Под данной накладкой расположен вывод пара.

Вывинтите 4 крепежных шурупа (E) и извлеките вывод пара.

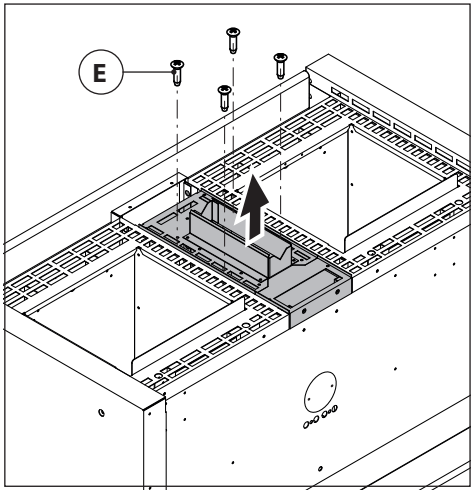

На тыльной части демонтируйте накладку (G), вывинтив два крепежных шурупа (F).

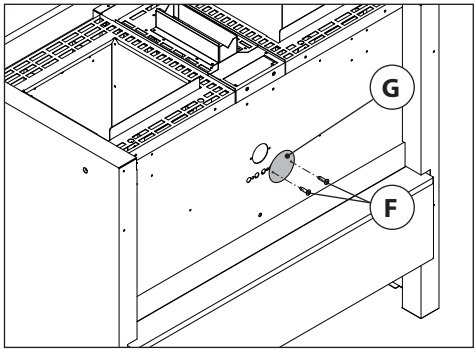

Прикрепите прибор СтимФикс четырьмя приложенными шурупами-саморезами (H) к нижней части демонтированного вывода пара (см. изображение).

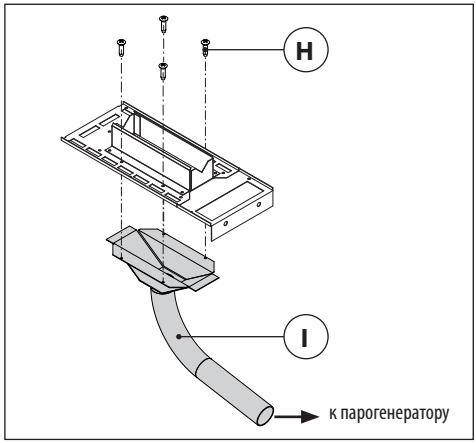

Вставьте данную смонтированную часть в печь на исходное место и закрепите четырьмя шурупам (E).

Конец выходной трубы (I) должен при этом выступать за корпус печи на прибл. 40 мм.

К данной трубе позднее подключается пароведующая труба от парогенератора.

Установите теперь в обратном порядке на исходные места накладку (D), крепление ёмкости (B) и саму ёмкость для ароматизаторов (A).

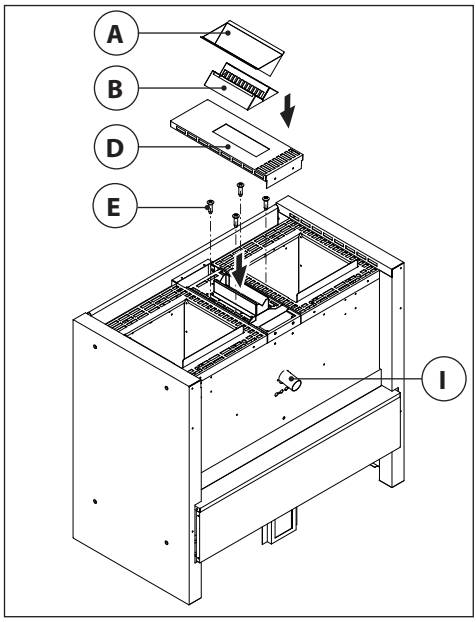

Рекомендация по подключению парогенератора

Пример для модели 94.4418

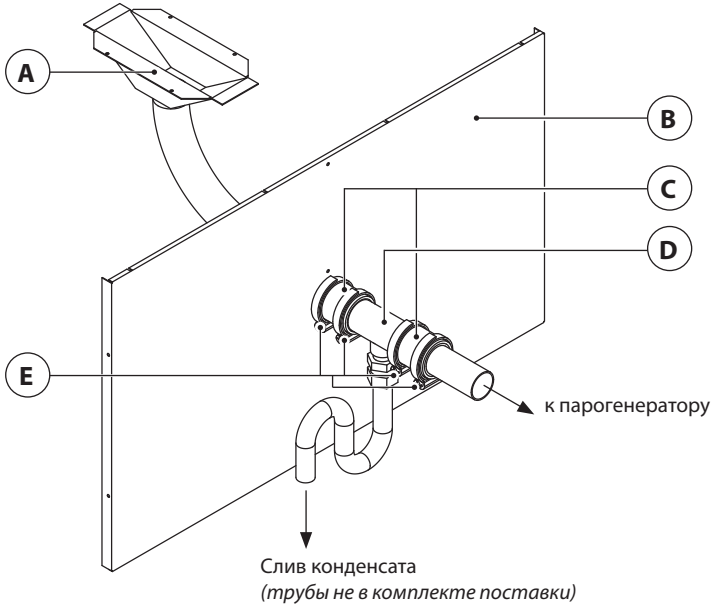

A = СтимФикс

B = Корпус печи

C = Силиконовый шланг

D = T - переходник

E = Креп. хомут

Расположение пароведующей трубы

При ином варианте монтажа обратите внимание на следующие указания:

- Для уменьшения образования конденсата следует расположить парогенератор как можно ближе к печи.
- Соблюдайте инструкции и указания производителя парогенератора.
- Сужение диаметра труб снижает проходную способность пара. Ввиду этого диаметр пароведующей трубы не должны быть меньше чем выход пара у парогенератора.
- Для исключения скопления воды в пароведующей трубе следует избегать резких углов и провисания. Трубу следует установить с уклоном 5-10% к печи. Самая низкая точка должна быть у Т-переходника. Используйте теплоизоляцию трубы.
- Пароведущая труба должна быть надежна закреплена, крепежные пункты не менее чем через каждые 50 см.
- В качестве теплоизоляции следует использовать подходящие материалы с надлежащей теплоустойчивостью, например, Армафлекс НТ 35 мм.
- Длина пароведующей трубы не более 5 м.
- Не допускается образование повышенного давления в трубе.

Изготовитель:

EOS Saunatechnik GmbH
Schneiderstriesch 1

35759 Driedorf
Germany / Германия

Адрес сервисного центра в РФ:

ООО „ЕОС Премиум-СПА-Технологии“

108811, Москва, Киевское ш.,
БП «Румянцево» 928 г

Телефоны: +7 (495) 66 55 192, 8 800 1000 539

info@eos-sauna.ru
www.eos-sauna.ru

Пожалуйста, храните данный адрес вместе с руководством по монтажу.

Чтобы мы смогли быстро и компетентно ответить на ваши вопросы, указывайте данные, приведенные на фирменной табличке: обозначение типа, номер артикула и серийный номер.

Дата покупки:

Печать и подпись дилера:

Общие условия обслуживания (ASB)

I. Сфера действия

Настоящие условия обслуживания распространяются на оказание услуг, включая проверку и ремонт в рамках рекламаций, если в отдельных случаях не были достигнуты и оформлены в письменном виде иные договоренности. Все наши правовые отношения (в том числе последующие) регламентируются исключительно приведенными ниже условиями обслуживания. Мы не признаем взаимоисключающие условия заказчика, если только мы не согласились с ними в письменном виде. Настоящим отклоняются условия заказчика, приведенные в его Общих условиях заключения сделок или подтверждении заказа. Безоговорочное принятие подтверждений заказов или поставок не означает признание таких условий. Дополнительные соглашения и изменения должны быть оформлены в письменном виде.

II. Цены и условия оплаты

Заказчик несет следующие расходы, связанные с оказанием услуг:

- Демонтаж/монтаж, а также электрический (де) монтаж
- Транспортировка, почтовые расходы и упаковка
- Функциональная проверка и поиск неисправностей, вкл. расходы на проверку и ремонт

Выставление счета третьим лицам не производится.

III. Обязательства / содействие заказчика

При оказании услуг заказчик обязан на безвозмездной основе оказывать производителю помощь.

В гарантийном случае заказчику на безвозмездной основе предоставляются запчасти, необходимые для проведения сервисных работ.

IV. Сервисное обслуживание, выполняемое сотрудником производителя оборудования

Необходимо предварительно оговорить случаи, когда сервисное обслуживание на месте должно осуществляться силами сотрудника от производителя оборудования. Все расходы на сервисное обслуживание, которые возникли не по вине производителя оборудования, после выполненных работ возлагаются на заказчика.

V. Гарантия

Гарантия предоставляется согласно действующим законодательным нормативам. Вся упаковка нашей продукции рассчитана на транспортировку на поддонах. Мы обращаем особое внимание на то, что наша упаковка не предназначена для штучной отправки службами доставки. За ущерб, возникший во время доставки оборудования из-за его ненадлежащей упаковки, производитель ответственности не несет.

VI. Гарантия производителя

- Мы берем на себя гарантию производителя только в том случае, если монтаж, эксплуатация и техобслуживание были произведены в соответствии с данными производителя, которые приведены в руководстве по монтажу и эксплуатации.
- Гарантийный срок начинается с даты, указанной в платежном документе, и ограничен 24 месяцами.
- Гарантийное обслуживание предоставляется только при наличии соответствующего платежного документа на прибор.
- При внесении изменений в прибор без письменного разрешения производителя любые заявки на гарантийное обслуживание не принимаются.
- Гарантия не распространяется на повреждения, возникшие из-за ремонта неуполномоченными лицами или из-за использования оборудования не по назначению.
- При подаче заявки на гарантийное обслуживание указывайте серийный номер, номер артикула и наименование прибора. Подробно описывайте неисправность.
- Настоящая гарантия покрывает возмещение убытков из-за неисправных деталей оборудования, кроме обычных изнашиваемых деталей. Изнашиваемыми деталями являются лампы, стартеры, газо- и маслонаполненные амортизаторы, а также акриловые стекла, трубчатые нагревательные элементы и камни для сауны.
- В период действия гарантии разрешается использовать только оригинальные запчасти.
- При обслуживании, оказываемом сторонними фирмами, требуется выдача заказа нашего сервисного отдела в письменной форме.
- Отправка соответствующего оборудования в наш сервисный отдел осуществляется и оплачивается заказчиком.
- Электромонтаж и монтажные работы, в том числе в случае обслуживания и замены, осуществляются за счет заказчика и не оплачиваются производителем оборудования.
- Рекламации на нашу продукцию предъявляются уполномоченному дилеру и обрабатываются исключительно им.
- В дополнение к приведенным выше условиям обслуживания действуют Общие условия заключения сделок производителя оборудования в текущей редакции, которые доступны по адресу в сети www.eos-sauna.com/agb

По состоянию на: 08/2018

Diese Seite wurde absichtlich leer gelassen

This page has been intentionally left empty

Данная страница намеренно оставлена пустой