EOS UV-Clean

UVC-Luftdesinfektionsgerät | UV air disinfection system

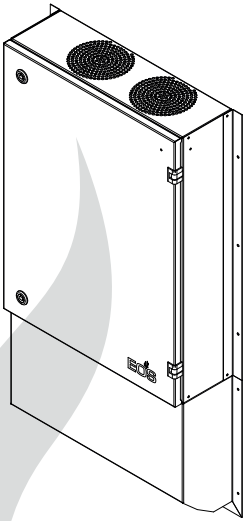

D **Montage- und Gebrauchsanweisung**

EN **Assembly and operating instructions**

Made in Germany

Druck-Nr. | Print no.: 2934 5229 / 51.22
Technische Änderungen vorbehalten | Subject to technical changes

Inhalt

Dokumentation 3
Allgemeine Sicherheitshinweise 4
Sicherheitsstufen 4
Montage und Installation 5
Zu Ihrer Sicherheit 6
Einweisung des Betreibers 7
Normen und Vorschriften 7
Identifikation 8
Voraussetzungen für Betrieb, Typenschild 8
Angabe zur Wirksamkeit 9
Bestimmungsgemäße Verwendung, vorhersehbare Fehlanwendungen 9
Lieferumfang 10
Technische Daten , Ersatzteile 11
Montage 12
Vorgaben für die Kabine 12
Montageort 12
Montagebeispiel 13
Aufbau und Funktion 14
Anschluss 15
Gerät anschließen 15
Anschlussbeispiel mit einem Saunasteuergerät 16
Inbetriebnahme 16
Grundeinstellungen 16
Lüfter einstellen 17
Betriebsart einstellen 17
Wartung 18
Reinigen 18
Leuchtmittel austauschen 18
Lüfter wechseln (Aus- und Einbau) 20
Störungen – Fehlerbeseitigung 21
Recycling, Service Adresse 22
Allgemeine Servicebedingungen 23

Dokumentation

Hersteller

EOS Saunatechnik GmbH
Schneiderstriesch 1

D-35759 Driedorf

Tel.: +49 (0)2775 82-0

E-Mail: info@eos-sauna.de

Web: www.eos-sauna.com

Original Montageanweisung DE

Das Urheberrecht an dieser Montageanweisung verbleibt bei der Firma EOS Saunatechnik GmbH.

Schutzvermerk nach DIN ISO 16016:

Weitergabe sowie Vervielfältigung dieses Dokuments, Verwertung und Mitteilung seines Inhalts sind verboten, soweit nicht ausdrücklich gestattet. Zuwiderhandlungen verpflichten zu Schadenersatz.

Alle Rechte für den Fall der Patent-, Gebrauchsmuster- oder Geschmacksmustereintragung vorbehalten.

1. Allgemeine Sicherheitshinweise

1.1 Sicherheitsstufen

Gefahr durch UV-Strahlung

Das Symbol weist auf eine unmittelbar drohende Gefahr hin, die Schädigungen an Haut, Augen und anderen Geweben hevorrufen kann, wenn keine entsprechenden Sicherheitsvorkehrungen getroffen werden.

Sicherheitshinweise und wichtige Bedienungshinweise sind gemäß der Norm ANSI Z535.6 klassifiziert. Machen Sie sich mit den folgenden Begriffen und Symbolen vertraut:

⚠ GEFAHR

Gefahr

weist auf eine Gefahrensituation hin, die bei Nichtbeachtung der Sicherheitshinweise zum Tod führt.

⚠ WARNUNG

Warnung

weist auf eine Gefahrensituation hin, die bei Nichtbeachtung der Sicherheitshinweise zum Tod oder zu schweren Verletzungen führen kann.

⚠ ACHTUNG

Achtung

weist auf eine Gefahrensituation hin, die bei Nichtbeachtung der Sicherheitshinweise zu leichten oder mittelschweren Verletzungen führen kann.

HINWEIS

Hinweis

weist auf eine Gefahrensituation hin, die bei Nichtbeachtung der Sicherheitshinweise zu Schäden am Gerät führen kann.

1.2 Montage und Installation

Diese Montageanweisung richtet sich an ausgebildetes Fachpersonal, das mit den Gesetzen und Vorschriften für elektrische Installationen am Aufstellungsort vertraut ist. Beachten Sie zur Montage, zum Einrichten und zur Inbetriebnahme die folgenden allgemeinen Sicherheitshinweise.

▶ Lebensgefahr und Brandgefahr

Bei einer unsachgemäßen oder fehlerhaften elektrischen Installation besteht Lebensgefahr durch Stromschlag und Brand. Diese Gefahr besteht auch noch nach Abschluss der Installationsarbeiten.

- Die elektrische Installation des Gerätes und anderer elektrischer Betriebsmittel mit festem Netzanschluss dürfen nur durch eine ausgebildete Elektrofachkraft eines autorisierten Elektrofachbetriebs ausgeführt werden.
- Die Vorgaben der geltenden Fachnormen und Vorschriften zur elektrischen Installation beachten.
- Die Anlage bei allen Installations- und Reparaturarbeiten allpolig vom Netz trennen.
- Die Gehäuseabdeckung darf nur von einem Fachmann abgenommen werden.

▶ Zu Ihrer Sicherheit

Lesen Sie diese Gebrauchsanweisung vor der Inbetriebnahme des Geräts aufmerksam durch, und bewahren Sie diese für eine spätere Verwendung auf.

Die UV-C-Lampe darf niemals ohne (oder außerhalb des) Gehäuse(s) betrieben oder für andere Zwecke verwendet werden.

Achten Sie darauf, dass kein Wasser, andere Flüssigkeiten oder entzündbare Reinigungsmittel in das Gerät eindringen können, um das Risiko eines Stromschlags und/oder Brandgefahr zu vermeiden.

Reinigen Sie das Gerät nicht mit Wasser, anderen Flüssigkeiten oder (entzündbaren) Reinigungsmitteln, um das Risiko eines Stromschlags und/oder Brandgefahr zu vermeiden.

Sprühen Sie keine brennbaren Materialien, wie zum Beispiel Duftstoffe oder ähnliches um oder in das Gerät.

Bevor Sie das Gerät an die Stromversorgung anschließen, prüfen Sie, ob die Spannungsangabe auf dem Gerät mit der örtlichen Netzspannung übereinstimmt.

Verwenden Sie das Gerät nicht, wenn der Netzstecker, das Netzkabel oder das Gerät selbst defekt oder beschädigt sind.

Achten Sie darauf, dass Luftein- und -auslass nicht verdeckt werden. Legen Sie keine Gegenstände auf den Luftein- oder vor den Luftauslass. Stellen Sie sicher, dass durch den Lufteinlass keine Fremdkörper in das Gerät fallen.

Verwenden Sie das Gerät immer an einer trockenen, stabilen, ebenen und senkrechten Wand.

Stellen Sie keine Gegenstände auf das Gerät. Setzen oder stellen Sie sich nicht auf das Gerät. Wenn Sie sich auf das Gerät setzen oder stellen kann dieses aus der Wand ausbrechen und beschädigt werden.

Stellen Sie sicher, dass kein Kondenswasser auf oder in das Gerät tropfen kann.

Trennen Sie das Gerät nach Gebrauch sowie vor Reinigung, Wartungsarbeiten oder Austausch des UV-C-Leuchtmittels und Lüfters immer von der Stromversorgung.

Das Gerät ist ausschließlich für den Gebrauch an Sauna- und Infrarotkabinen unter normalen Betriebsbedingungen vorgesehen.

1.3 Einweisung des Betreibers

Der Betreiber des Geräts muss bei der Inbetriebnahme über die folgenden allgemeinen Sicherheitshinweise unterrichtet werden. Dem Betreiber muss die Gebrauchsanweisung ausgehändigt werden.

▶ Lebensgefahr und Stromschlag

Bei einer unsachgemäßen Reparatur besteht Lebensgefahr durch Stromschlag und Brand. Diese Gefahr besteht auch noch nach Abschluss der Arbeiten.

- Die Gehäuseabdeckung darf nur von einem Fachmann entfernt werden.
- Reparaturen und Installationen dürfen nur von einem geschulten Fachmann ausgeführt werden.
- Anlage bei allen Reparaturarbeiten allpolig vom Netz trennen.
- Nur Originalersatzteile des Herstellers verwenden.

▶ Betrieb des Geräts

- Dieses Gerät kann von Kindern ab 8 Jahren und darüber sowie von Personen mit verringerten physischen, sensorischen oder mentalen Fähigkeiten oder Mangel an Erfahrung und Wissen benutzt werden, wenn sie beaufsichtigt oder bezüglich des sicheren Gebrauchs des Gerätes unterwiesen wurden und die daraus resultierenden Gefahren verstehen.
- Kinder müssen beaufsichtigt werden, um sicherzustellen, dass sie nicht mit dem Gerät spielen.
- Kinder sowie nicht unterwiesene Personen dürfen keine Reinigungs-und Wartungsarbeiten ausführen.

2. Normen und Vorschriften

Das Gerät wurde unter Berücksichtigung folgender Normen entwickelt:

IEC 62471
DIN/TS 67506
VDI 4300
IEC 60335-2-65

Weiterführende Informationen finden Sie auf unserer Internetseite www.eos-sauna.com als Download beim jeweiligen Produkt.

3. Identifikation

EOS UV-Clean ist ein Luftdesinfektionsgerät zur Installation im Zuluftbereich einer Saunakabine oder Infrarotkabine.

Es ist für die senkrechte Montage an der Außenwand der Kabine bestimmt. Durch das mitgelieferte Netzkabel wird das Gerät direkt über eine übliche Steckdose betrieben.

Wir empfehlen, das Gerät gekoppelt mit einem EOS Steuergerät der Kabine zu betreiben, um sein Betrieb an den Betrieb des Saunaofens bzw. IR-Strahler optimal anzupassen.

▸ Voraussetzungen für Betrieb

Trockene Umgebung. Nicht für den Außenbereich geeignet.

▸ Typenschild

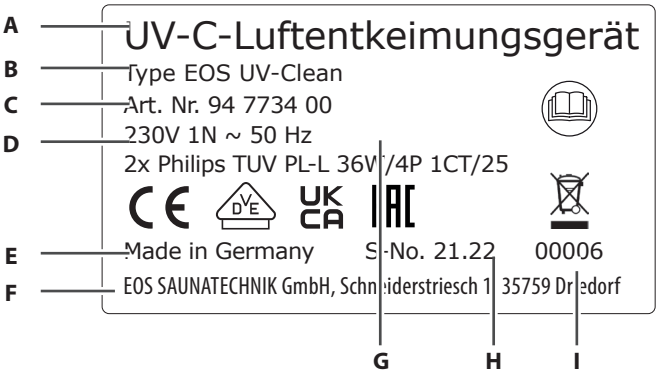

A. Bezeichnung
B. Name des Typs
C. Artikelnummer
D. Elektrischer Anschluss
E. Ursprungsland
F. Hersteller
G. Leistung
H. Herstellungsdatum
I. Seriennummer

▶ Angaben zur Wirksamkeit

VDE geprüft gemäß IEC 62471; DIN/TS 67506; VDI 4300; IEC 60335-2-65

Mit dem Gerät werden nachstehend genannte Viren, Bakterien, z.B. Bacterium coli in der Luft, Bacterium coli in Wasser, Mycobacterium tuberculosis, Poliovirus, Infectus hepatitis, Influenza, Pseudomonas aeruginosa, Pseudomonas fluorescens, Corona Virus SARS-Cov-2 und Hefen (z.B. Backhefe, Brauereihefe), mit einer Effektivität >99,9% eliminiert.

3.1 Bestimmungsgemäße Verwendung

EOS UV-Clean ist ausschießlich zur Luftentkeimung für Sauna- und Infrarotwärmekabinen bestimmt. Das Gerät wird im Bereich der Zuluftöffnung montiert, durch den Zuluftkanal wird der entsprechende Zuluftausschnitt der Kabine abgedeckt.

Das EOS UV-Clean Gerät kann autark oder in Verbindung mit einem EOS Sauna- oder Infrarotsteuergerät verwendet werden.

EOS UV-Clean ist nicht für eine Verwendung im Freien geeignet!

Es darf nur im Innenbereich von Gebäuden betrieben werden und darf nicht Umgebungsbedingungen wie extremer Feuchtigkeit bzw. Nässe mit möglicher Kondensatbildung oder korrosionsfördernden Medien in der Umgebungsluft und sonstiger Bewitterung ausgesetzt werden.

Jeder darüber hinausgehende Gebrauch gilt als nicht bestimmungsgemäß. Zum bestimmungsgemäßen Gebrauch gehört auch die Einhaltung der gängigen Betriebs-, Wartungs- und Instandhaltungsbedingungen.

Für abweichende, eigenmächtige Veränderungen und daraus resultierende Schäden haftet der Hersteller nicht; das Risiko hierfür trägt allein der Verursacher.

3.2 Vorhersehbare Fehlanwendungen

Als vorhersehbare Fehlanwendungen gelten insbesondere:

- Der Betrieb erfolgt ohne Kenntnis oder ohne Beachtung der Sicherheitshinweise.
- Die Betriebs-, Wartungs- und Instandhaltungsvorgaben werden nicht eingehalten.
- Der Betrieb erfolgt durch Kinder oder durch Personen mit eingeschränkten geistigen Fähigkeiten und ohne gründliche Einweisung.

- Schalten Sie das Gerät vor dem Öffnen oder der Wartung immer aus.
- Ziehen Sie den Netzstecker.
- Gefahr durch UV-C Strahlung bei aktivierter Lampe!

4. Lieferumfang

Im Lieferumfang enthalten sind:

- 1 EOS UV-Clean Gerät (**A**)
- 1 Luftleitblech (**B**)
- 1 Schlüssel (**C**) zur Gehäuseverriegelung
- 1 Anschlusskabel ca. 3 m (**D**)
- 1 Kabelverschraubung (**E**)
- 12 Befestigungsschrauben (**F**)
- 1 Montage- und Gebrauchsanweisung (**G**)

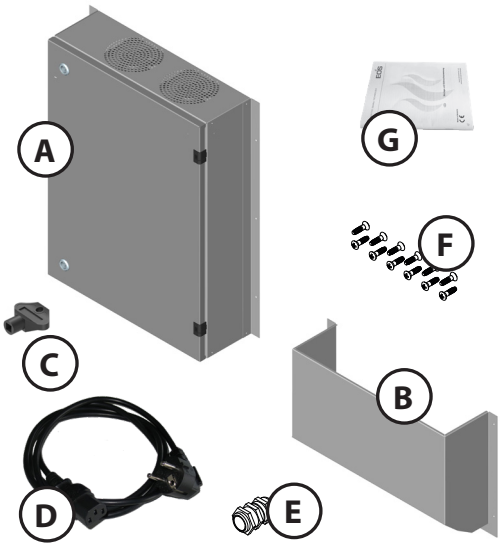

5. Technische Daten

Artikel Nr.	94 773 400		
Gehäuse	Chromstahl, anthrazit pulverbeschichtet		
Gerätemaße (L x B x H) ohne Kanal Gerätemaße (L x B x H) mit Kanal	600 x 500 x 150 mm 910 x 500 x 150 mm		
Luftdesinfektion	chemiefreie Umluftentkeimung		
Lichtart	UV-C Licht		
Leuchtmittel	2x Philips TUV PL-L 36W/4P 1CT/25		
UV-C Wellenlänge	254 nm		
Lebensdauer Leuchtmittel	4000 h / max. 3 Jahre		
Lüfterstellung	Stufe 1	Stufe 2	Stufe 3
	L/L	M/M	H/H
Durchfluss [m^3/h]	40	60	70
Dosis [Ws/m^2]	174	128	106
Schalldruckpegel LpA [dB]	42,4	49,6	53,8
Testleistung [W]	68	72	74
Klassifizierung	Class 100	Class 100	Class 100
Effektivität [%]	>99,9	>99,9	>99,9
Versorgungsspannung	230 V 1N ~ 50 Hz		
Anschluss	Kaltgerätestecker		
Gewicht	netto 15 kg | brutto 18 kg		

Zubehör / Ersatzteile

- Ersatzleuchtmittel UV-Clean 36 W — Art.-Nr. 94 7912
- Ersatzlüfter Eluteng 120 — Art.-Nr. 94 7913
- Ersatz Lichtleiter UV-Clean — Art.-Nr. 94 8124
- Lampenhalter UV-Clean — Art.-Nr. 94 8125

6. Montage

In diesem Kapitel wird gezeigt, wie das Gerät montiert wird. Vor der Gerätemontage müssen Zu- und Abluftöffnungen in der Kabine angebracht werden.

HINWEIS

Sachschaden durch falschen Montageort

Das Gerät ist nicht für eine Verwendung im Freien geeignet!

- Das Gerät darf nur im Innenbereich von Gebäuden betrieben werden und darf nicht Umgebungsbedingungen wie extremer Feuchtigkeit bzw. Nässe mit möglicher Kondensatbildung oder korrosionsfördernden Medien in der Umgebungsluft und sonstiger Bewitterung ausgesetzt werden.

▸ Vorgaben für die Kabine

Die Kabine muss entsprechend den Vorgaben geplant und aufgebaut werden, bevor das Gerät montiert wird.

▸ Montageort

- Montage möglich am Zuluftausschnitt einer Sauna- oder IR-Kabine mit max. 450 x ≥50 mm
- Effektive Leistung und der Luftdurchsatz sind in mehreren Stufen einstellbar und können entsprechend an die Größe der Kabine abgestimmt werden.
  Siehe hierzu „Technische Daten“ in der Gebrauchsanweisung des Saunaofens.
- Es muss gewährleistet sein, dass genügend Frischluft am Montageort nachströmen kann.

▶ Montagebeispiel

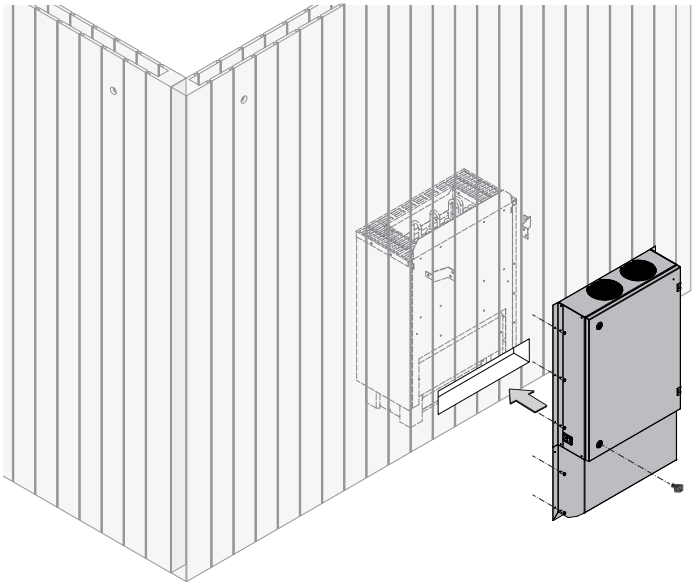

Schrauben Sie das Gerät (**A**) zusammen mit dem Leitblech (**B**) an die Außenwand der Saunakabine. Die dafür benötigten Schrauben sind im Lieferumfang enthalten. Stellen Sie sicher, dass der Zuluftausschnitt in der Kabinenwand vollständig durch das Luftleitblech abgedeckt wird.

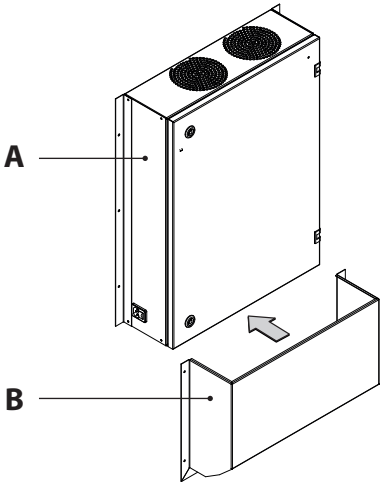

A. Haupteinheit

B. Luftleitblech

6.1 Aufbau und Funktion

- Geschlossenes Gehäuse, 2-fach verriegelt, mit innenliegender Bestrahlungskammer.
- Die Kammer (**A**) ist ein geschlossenes System aus Reflektoren mit einem Deckel. Dies stellt sicher, dass UV-C-Licht nicht aus dem Gerät nach außen austreten kann.
- Kammersystem (**A**) wird mit 2 UV-C Leuchtmitteln je 36 W bestückt.
- Im oberen Bereich befinden sich zwei Lüfter (**G**), die in 3 Geschwindigkeitsstufen geregelt werden können.
- Durch Lüfter eingesaugte Luft wird durch die UV-Kammer geleitet und dabei desinfiziert.
- Unter dem Gerät am Luftauslass wird ein Luftleitblech montiert, mit dem die desinfizierte Luft ins Innere der Sauna- oder IR-Kabine umgeleitet wird.
- Anschluss erfolgt über eine schaltbare Kaltgerätesteckdose (**D**) oder ergänzend auch über ein Saunasteuergerät.

A. Kammersystem
B. Reset-Taster
C. Anschluss Saunasteuerung
D. Netzanschluss (Kaltgerätesteckdose)
E. Status Leuchte (Lichtleiter)
F. Warn-LED (Lebensdauer)
G. Lüfter

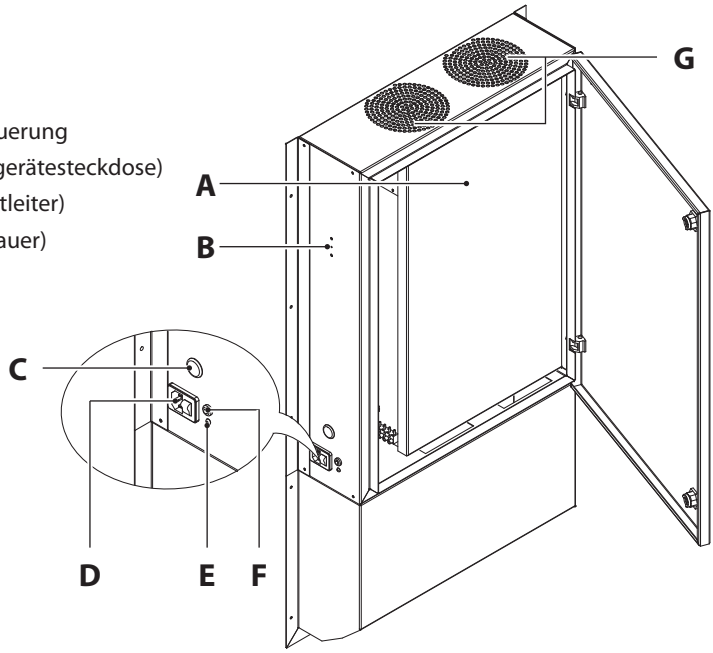

Die Funktion der Leuchtmittel kann über den Lichtleiter (E) geprüft werden. Wenn die Status-Leuchte (E) nicht leuchtet, muss sie bzw. das Leuchtmittel geprüft werden (siehe Kapitel Wartung). Hinweis: Deckel nur bei ausgeschalteter Anlage öffnen!

Die Warn-LED (F) leuchtet beim Einschalten des Gerätes kurz auf (Funktionstest) und erlischt wieder.
Schaltet sich diese im laufenden Betrieb ein, so ist die zulässige Lebensdauer des Leuchtmittels erreicht und das Leuchtmittel muss ausgetauscht werden (Austausch der Leuchtmittel und Reset des Lebensdauerzählers, siehe Seite.19).

7. Anschluss

Das UV-Clean Gerät wird grundsätzlich über die Kaltgerätesteckdose mit dem mitgelieferten Netzkabel an eine übliche 230 V Steckdose angeschlossen.

Zusätzlich besteht die Möglichkeit, das Gerät optional an ein Sauna- bzw. IR-Steuergerät anzuschließen, um den Betrieb mit dem Betrieb des Saunaofens zu synchronisieren.

⚠ WARNUNG

Lebensgefahr durch Stromschlag.

Im Falle einer fehlerhaften elektrischen Installation besteht Lebensgefahr durch Stromschlag (auch noch nach Abschluss der Installationsarbeiten).

- Die elektrische Installation darf nur durch eine ausgebildete Elektrofachkraft ausgeführt werden.
- Sämtliche Arbeiten am UV-Clean dürfen nur im spannungsfreien Zustand ausgeführt werden.
- Der Anschluss an ein Sauna-/IR-Steuergerät muss laut Anschlussplan und entsprechend den Klemmplänen ausgeführt werden.

▶ Gerät anschließen

- Sicherstellen, dass alle Montagearbeiten abgeschlossen sind.
- Falls das Gerät auch an ein Sauna- bzw. IR-Steuergerät angeschlossen werden soll, muss dieser Anschluss als erstes durchgeführt werden.
- Das mitgelieferte Netzkabel in die an der linken Geräteseite angebrachte Kaltgerätesteckdose einstecken und danach an die 230 V Steckdose verbinden.

▶ Anschlussbeispiel mit EOS EmoTec D Steuergerät

Der optionale Anschluss an ein Steuergerät erfolgt über die im Gerät auf der linken Seite angebrachte Klemmleiste. Es bestehen zwei Anschlussmöglichkeiten:

A. Anschluss wie auf der Zeichnung, Variante „**A**“, an Klemmen S1 / N / W im Steuergerät. Bei diesem Anschluss muss der UV-Clean Jumper auf Position JP1A umgesteckt werden (siehe Seite 17, Hauptplatine).

B. Anschluss wie auf der Zeichnung, Variante „**B**“ über den potentialfreien Kontakt PFC. Empfohlene PFC-Einstellung „Schaltung EIN wenn Heizung an ist“.

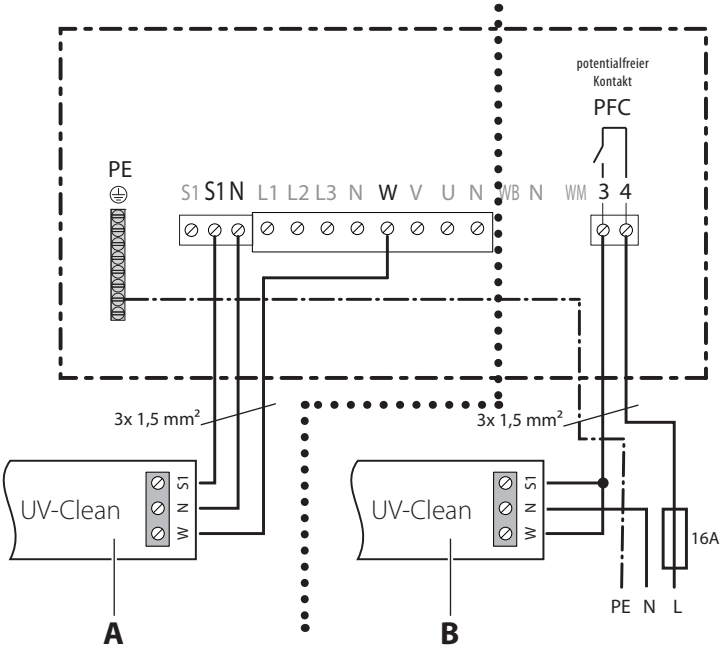

Hinweis: Unabhängig vom Anschluss an ein Saunasteuergerät muss das UV-Clean Gerät grundsätzlich auch direkt an 230 V Netz angeschlossen sein.

8. Inbetriebnahme

8.1 Grundeinstellungen

⚠ ACHTUNG

Verletzungsgefahr durch UV-Strahlung

UV-Strahlung kann Augen und Haut schädigen.

- Deckel im Betrieb nicht abnehmen.
- Gerät bzw. die Abdeckung der UV-Kammer nur im ausgeschalteten Zustand öffnen.
- Das Gerät niemals ohne Gehäuse betreiben.

▶ Lüfter einstellen

Die Lufteinsauglüfter können in drei Stufen auf gewünschte Umwälzleistung eingestellt werden, um sie z. B. an die Saunagröße anzupassen.

- Lüftergeschwindigkeit per Schalter **G1** und **G2** auf die erforderliche Leistung wie nachstehend gezeigt einstellen.
- Die Schalter befinden sich im Gehäuse an der linken Seite des Gerätes.
- Werkseinstellung Stufe M (60 m^3/h)

Schalterposition G1 | G2	Stufe	Volumenstrom [m^3/h]
L / L	1	40
M / M	2	60
H / H	3	70

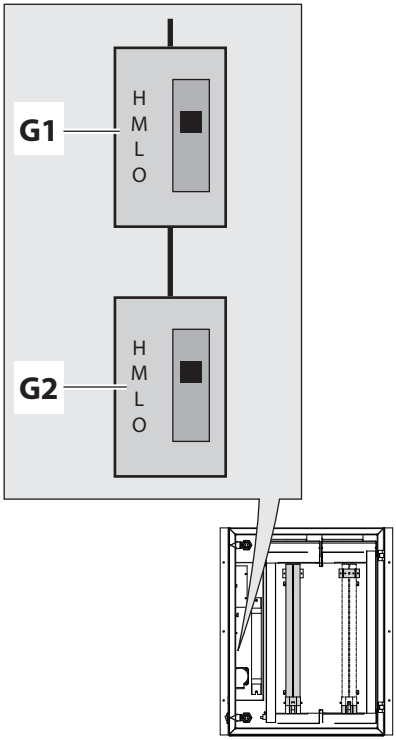

▶ Betriebsart über Jumper einstellen

Mit dem **JP1** Jumper wird die Betriebsart eingestellt.

- **Position JP1B**
  Werkseitige Position. Autarker Betrieb über den 230 V Netzanschluss.
- **Position JP1A**
  Diese Position soll eingestellt werden wenn das Gerät zusätzlich an eine Sauna- / IR-Steuerung angeschlossen wird. Der Betrieb erfolgt dann wie folgt:
  - Wenn Spannung an S1 anliegt - UV-Lampen werden eingeschaltet.
  - Wenn Spannung an W anliegt - die Lüfter werden zugeschaltet.

  Somit wird UV-Clean mit dem Betrieb des Saunaofens synchronisiert. Die Luftumwälzung erfolgt nur dann, wenn der Ofen tatsächlich heizt.
- Wenn kein Jumper gesteckt wird, bleibt das Gerät ohne Funktion.

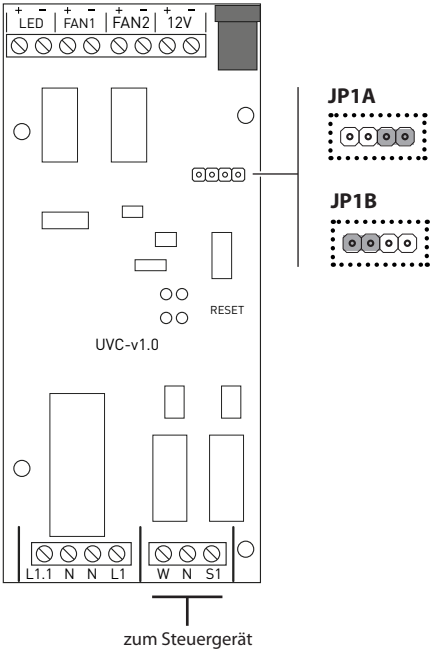

9. Wartung

⚠ ACHTUNG

Verletzungsgefahr durch UV-Strahlung

UV-Strahlung kann Augen und Haut schädigen.

- Deckel im Betrieb nicht abnehmen.
- Gerät bzw. die Abdeckung der UV-Kammer nur im ausgeschalteten Zustand öffnen.
- Das Gerät niemals ohne Gehäuse betreiben.

9.1 Wichtige Hinweise

Schalten Sie das Gerät vor dem Öffnen oder der Wartung immer aus. Ziehen Sie den Netzstecker. Tauchen Sie das Gerät niemals in Wasser oder andere Flüssigkeiten. Sprühen Sie keine brennbaren Materialien, wie zum Beispiel Duftstoffe oder ähnliches um oder in das Gerät. Verwenden Sie keine Scheuermittel oder aggressive bzw. brennbare Reinigungsmittel, wie z.B. Bleiche oder Alkohol, um die Teile des Gerätes zu reinigen.

9.2 Reinigen

- Säubern Sie das Innere und Äußere des Gerätes mit einem weichen, trockenen Tuch.
- Der Luftauslass kann ebenfalls mit einem weichen, trockenen Tuch gereinigt werden.
- Keine scharfen Reinigungsmittel, siehe Warnhinweise.
- Die Oberfläche der innenliegenden Reflektorbleche gewährleistet die Effektivität des Gerätes.
- Der Glanzgrad darf nicht verändert werden, eine Beeinträchtigung des Glanzgrades würde die Effizienz des Gerätes vermindern.

9.3 Leuchtmittel austauschen

Während des Lebenszyklus der UV-C Röhren ist eine konstante Wirkung gewährleistet. Leuchtmittelwechsel muss spätestens nach 4000 Std. oder max. 3 Jahren erfolgen. Nach Erreichen der 4000 Std. wird die rote Warn-LED eingeschaltet.

- Öffnen Sie den Deckel mit Hilfe des mitgelieferten Schlüssels.
- Entfernen Sie die Abdeckung der inneren UV-Kammer (vorsichtig nach vorne abziehen).
- Leuchtmittel (**A**) herausnehmen.
- Neues Leuchtmittel einsetzen.
- **Vorsicht!** Alle 4 Pins des Leuchtmittels müssen gerade in die Buchsen des Sockels eingeführt werden! Anschluss auf korrekten Sitz prüfen!
- Nur Ersatzleuchtmittel Philips TUV PL-L 36W/4P 1CT/25 verwenden
- ggf. Haltebügel (**C**) zusätzlich tauschen
  (im Lieferumfang Ersatz-Leuchtmittel Art. Nr. 947911)

- Abdeckung der Kammer wieder aufsetzen und über Haltenocken einrasten
- Deckel des Gehäuses schließen und verriegeln. Gerät ist wieder einsatzbereit.
- Nach dem Wechsel des Leuchtmittels muss die Warn-LED zurückgesetzt werden. Dies erfolgt durch den Reset-Taster (siehe Seite 14, Pos. B)
- Drücken Sie den Reset-Taster ca. 3 Sek. lang, um das Zeitintervall zurückzusetzen. Verwenden Sie hierzu einen kleinen Schraubendreher oder einen geeigneten spitzen Gegenstand. Die rote Warn-LED erlischt.
- Im Falle eines Glasbruchs am Leuchtmittel gemäß der Herstellerangaben im Datenblatt (siehe Zubehör) verfahren.

A. Leuchtmittel
B. Haltebügel
C. Lampenfassung
D. Vorschaltgerät
E. Platine

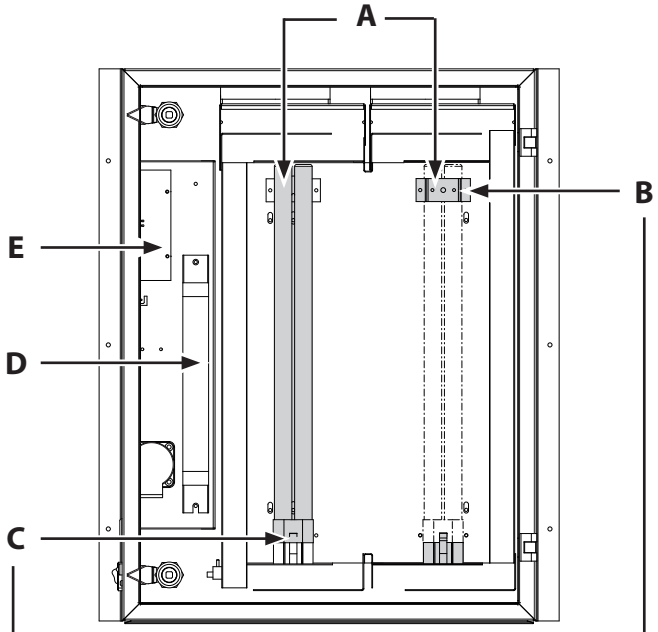

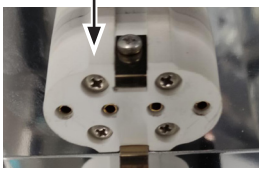

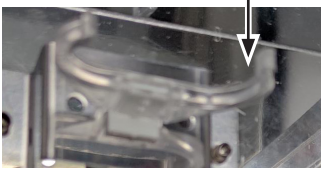

9.4 Lüfter wechseln

Die Lüfter müssen nur bei einem Ausfall ausgetauscht werden (siehe Zubehör/Ersatzteile).

▶ UV-Kammer ausbauen und Lüfter ersetzen

- Vier Befestigungsschrauben (**B**) lösen.
- Stecker (**D**) lösen (1).
- Lichtleiter (**E**) an der inneren Kammer abziehen (2).
- Anschlussleitung des Lüfters von Platine (**C**) abklemmen (Kabelbinder entfernen).
- UV-Kammer nach unten schieben (3) und aus dem Gehäuse entnehmen.
- Vier Befestigungsschrauben des Lüfters (**A**) lösen (4)
- Lüfter herausnehmen und ersetzen.

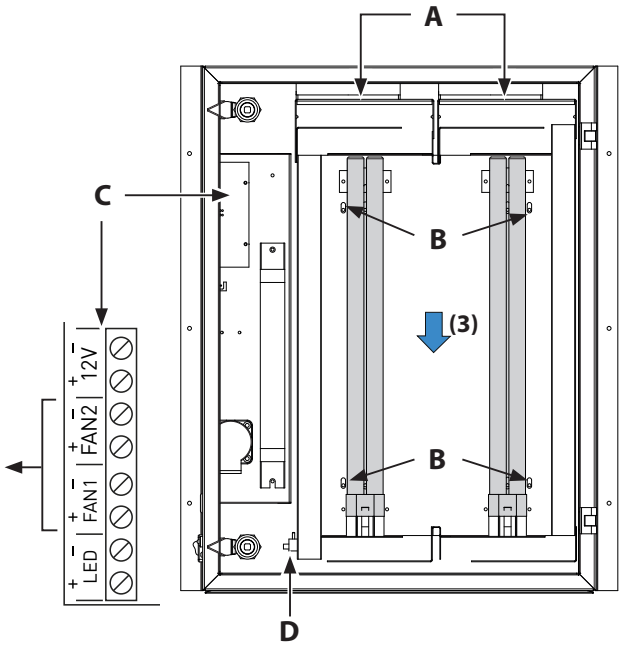

Ansicht Lüfter

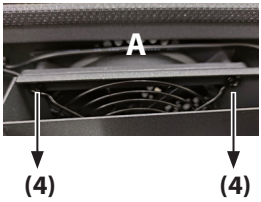

A. Lüfter
B. Befestigungsschrauben
C. Platine
D. Stecker
E. Lichtleiter

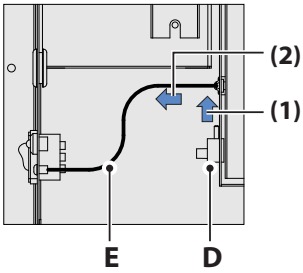

▶ Lüfter einbauen

- Lüfter mit vier Schrauen befestigen und auf der Platine nach Plan (**C**) anklemmen.
- UV-Kammer an die ursprüngliche Position bringen.
- Stecker der Leuchtmittel (**D**) anbringen.
- Lichtleiter (**E**) an UV-Kammer anschließen. **Hinweis**: Lichtleiter auf festen Sitz prüfen.
- Innere Verdrahtung mit Kabelbinder fixieren. UV-Kammer mit vier Schrauben (**B**) sichern.
- Deckel der UV-Kammer wieder aufsetzen, das Gehäuse verriegeln.

10. Störungen – Fehlerbeseitigung

Fehler	Ursache	Lösung
Kein Betrieb	Netzspannung fehlt	Überprüfen Sie die Netzspannung.
		Kontrollieren Sie die Zuleitung.
	Netzstecker ist nicht eingesteckt oder Schalter steht auf AUS	Stecken Sie den Netzstecker in die Netzsteckdose oder stellen Sie den Schalter auf EIN.
Kein Licht	UV-C-Lampe defekt	Tauschen Sie die UV-C-Lampe aus.
	Lichtleiter nicht gesteckt	Überprüfen Sie den Sitz des Lichtleiters.
	Fehler an Platine	Prüfen der Anschlusskabel.
Es strömt keine Luft aus dem Auslass	Lufteinlass behindert	Überprüfen Sie den Lufteinlass auf der Geräteoberseite.
	Fremdkörper im Lüfter	Überprüfen Sie den Lufteinlass auf der Geräteoberseite.
	Lüfter defekt	Wenden Sie sich bitte an den Service.
Rote LED leuchtet	Lebensdauer (4000h) des Leuchtmittels erreicht	Lampen ersetzen; Reset-Taster min. 3 Sek. betätigen.

Bei sonstigen Störungen wenden Sie sich bitte an den Service.

Recycling

Nicht mehr gebrauchte Geräte / Leuchtmittel sind gem. Richtlinie 2012/19/EU bzw. ElektroG zum Recyceln bei einer Wertstoffsammelstelle abzugeben. Nicht mit dem Hausmüll entsorgen.

Zusätzlicher Entsorgungshinweis für gewerbliche Nutzer:

Weitere Entsorgungshinweise finden Sie unter www.eos.sauna.de/recycling

Service Adresse

EOS Saunatechnik GmbH
Schneiderstriesch 1

35759 Driedorf
Germany

Tel: +49 (0)2775 82-514
Fax: +49 (0)2775 82-431

servicecenter@eos-sauna.de
www.eos-sauna.de

Bitte diese Adresse zusammen mit der Montageanweisung gut aufbewahren.

Damit wir Ihre Fragen schnell und kompetent beantworten können, geben Sie uns immer die auf dem Typenschild vermerkten Daten wie Typenbezeichnung, Artikel-Nr. und Serien-Nr. an.

Verkaufsdatum:

Stempel und Unterschrift des Händlers:

Allgemeine Servicebedingungen (ASB)

I. Geltungsbereich

Diese Servicebedingungen gelten für Serviceabwicklungen inklusive Überprüfung und Reparaturen von Reklamationen, soweit nicht im Einzelfall abweichende Vereinbarungen schriftlich getroffen sind. Für alle unsere - auch zukünftigen - Rechtsbeziehungen sind ausschließlich die nachfolgenden Servicebedingungen maßgebend. Entgegenstehende Bedingungen des Bestellers erkennen wir nicht an, es sei denn, wir stimmen ihrer Geltung ausdrücklich schriftlich zu. Bedingungen des Auftraggebers in dessen allgemeinen Geschäftsbedingungen oder Auftragsbestätigung wird hiermit ausdrücklich widersprochen. Vorbehaltlose Annahme von Auftragsbestätigungen oder Lieferungen bedeutet keine Anerkennung solcher Bedingungen. Nebenabreden und Änderungen bedürfen der schriftlichen Bestätigung.

II. Kosten

Folgende Aufwendungen, die im Zusammenhang mit der Serviceabwicklung stehen trägt der Auftraggeber:

- Demontage/Montage sowie elektrische (De-) Installation.
- Transport, Porto und Verpackung.
- Funktionsprüfung und Fehlersuche inkl. Prüf- und Reparaturkosten.

Eine Rechnungsstellung an Dritte erfolgt nicht.

III. Leistungspflichten / Mitarbeit des Auftraggebers

Der Auftraggeber hat den Hersteller bei der Durchführung der Serviceabwicklung kostenfrei zu unterstützen.

Im Garantiefall erhält der Auftraggeber die, für den Servicefall notwendigen Ersatzteile kostenfrei bereitgestellt.

IV. Serviceeinsatz durch Mitarbeiter vom Technikhersteller

Für den Fall, dass für einen Servicefall zwingend ein Mitarbeiter des Technikherstellers vor Ort die Serviceabwicklung vornehmen soll, ist dies im Vorfeld zu vereinbaren. Die entstehenden Kosten werden, sofern der Hauptgrund des Servicefalls nicht im Verschulden des Technikherstellers begründet ist, nach dem Serviceeinsatz an den Auftraggeber berechnet und sind von diesem innerhalb des vereinbarten Zahlungsziels vollständig auszugleichen.

V. Gewährleistung

Die Gewährleistung wird nach den derzeit gültigen gesetzlichen Bestimmungen übernommen. Sämtliche Verpackungen unserer Produkte sind für den Stückgutversand (Palette) konzipiert. Wir weisen an dieser Stelle ausdrücklich darauf hin, dass unsere Verpackungen nicht für den Einzelversand per Paketdienst geeignet sind. Für Schäden, die aufgrund von unsachgemäßer Verpackung im Einzelversand entstehen, übernimmt der Hersteller keine Haftung.

VI. Herstellergarantie

Wir übernehmen die Herstellergarantie nur, sofern Installation, Betrieb und Wartung umfassend gemäß der Herstellerangaben in der betreffenden Montage- und Gebrauchsanweisung erfolgt sind.

- Die Garantiezeit beginnt mit dem Datum des Kaufbeleges und ist grundsätzlich auf 24 Monate befristet.
- Garantieleistungen erfolgen nur dann, wenn der Kaufbeleg zum betreffenden Gerät im Original vorgelegt werden kann.
- Bei Änderungen am Gerät, die ohne ausdrückliche Zustimmung des Herstellers vorgenommen wurden, verfällt jeglicher Garantieanspruch.
- Für Defekte, die durch Reparaturen oder Eingriffe von nicht ermächtigten Personen oder durch unsachgemäßen Gebrauch entstanden sind, entfällt ebenfalls der Garantieanspruch.
- Im Rahmen der Geltendmachung von Garantieansprüchen die Seriennummer sowie die Artikelnummer zusammen mit der Gerätebezeichnung und einer aussagekräftigen Fehlerbeschreibung anzugeben.
- Diese Garantie umfasst die Vergütung von defekten Geräteteilen mit Ausnahme der üblichen Verschleißteile. Verschleißteile sind unter anderem Leuchtmittel, Glasteile, Rohrheizkörper und Saunasteine.
- Innerhalb der Garantie dürfen nur Originalersatzteile eingesetzt werden.
- Serviceeinsätze von Fremdfirmen bedürfen der schriftlichen Auftragserteilung unserer Serviceabteilung.
- Der Versand der betreffenden Geräte an unsere Serviceabteilung erfolgt durch und zu Lasten des Auftraggebers.
- Elektromontage und Installationsarbeiten, auch im Service- und Austauschfall, erfolgen zu Lasten des Kunden und werden vom Technikhersteller nicht übernommen.

Beanstandungen an unseren Produkten sind bei dem zuständigen Fachhändler anzuzeigen und werden ausschließlich über diesen abgewickelt.

Ergänzend zu den vorstehenden Servicebedingungen gelten die Allgemeinen Geschäftsbedingungen des Technikherstellers in ihrer jeweils gültigen Fassung, die unter www.eos-sauna.com/agb abgerufen werden können.

Stand: 08/2018

Inhalt

Documentation 24

General safety notes 25

Safety stages 25

Installation 26

For your safety 28

Operator's instructions 29

Norms and standards 29

Identification 30

Requirements for operation, Nameplate 30

Information about effectiveness 31

Intended use, foreseeable misuse 31

Scope of delivery 32

Technical data , Spare parts 33

Installation 34

Requirements for a sauna / IR cabin 34

Place of installation 34

Installation example 35

Construction and operating principle 36

Connections 37

Connecting the unit 37

Connection example for a sauna control unit 38

Commissioning 38

Basic settings 38

Setting the fans 39

Selecting operation type 39

Maintenance 40

Cleaning 40

Replacing the lamps 40

Replacing the fan(s) 42

Faults - troubleshooting 43

Recycling, Service Address 44

General conditions of service 45

Documentation

Manufacturer

EOS Saunatechnik GmbH

Schneiderstriesch 1

D-35759 Driedorf, Germany

Tel.: +49 (0)2775 82-0

Fax: +49 (0)2775 82-431

Web: www.eos-sauna.com

Original assembly instruction EN

Copyright to these installation instructions remains the property of EOS Saunatechnik GmbH.

Copyright in accordance with DIN ISO 16016:

Any distribution and reproduction of this document, or exploitation and communication of its contents, are prohibited unless expressly authorised. Infringements are subject to compensation for damages.

All rights in the event of patent, utility model or design registration reserved.

1. General safety instructions

1.1 Safety levels

Danger due to UV radiation

The symbol indicates an imminently hazardous situation which, if not avoided, may result in damage to skin, eyes and other tissues.

Safety instructions and important operating instructions are classified in accordance with the ANSI Z535.6 standard. Familiarise yourself with the following terms and symbols:

⚠ DANGER

Danger

indicates a hazardous situation which, if not avoided, will result in death.

⚠ WARNING

Warning

indicates a hazardous situation which, if not avoided, may result in death or serious injury.

⚠ CAUTION

Caution

indicates a hazardous situation which, if not avoided, may result in minor or moderate injury.

NOTE

Note

indicates a hazardous situation which may result in damage to the unit if the safety instructions are not followed.

Assembly and installation

These installation instructions are intended for trained specialist personnel who are familiar with the laws and regulations governing electrical installations at the installation site. Observe the following general safety instructions for assembly, set-up and commissioning.

▶ Danger to life and fire hazard

In the event of improper or faulty electrical installation, there is a danger to life from electric shock and fire. This danger still exists after the installation work has been completed.

- The electrical installation of the unit and other electrical equipment with a fixed mains connection may only be carried out by a trained electrician representing an authorised electrical contractor.
- Observe the specifications of the applicable technical standards and regulations for electrical installation.
- Disconnect the system from the mains at all poles during all installation and repair work.
- The housing cover may only be removed by a specialist.

▶ For your safety

Read these instructions for use carefully before using the appliance, and keep them for later use.

The UVC lamp must never be operated without (or outside of) the housing(s), or used for other any other purpose.

In order to avoid the risk of electric shock and/or fire, ensure that it is not possible for any water, other liquids or flammable cleaning agents to enter the unit.

In order to avoid the risk of electric shock and/or fire, do not clean the appliance with water, other liquids or (flammable) cleaning agents.

Do not spray flammable materials, such as perfumes or similar, around or into the appliance.

Before connecting the unit to the power supply, check that the voltage rating on the unit matches the local mains voltage.

Do not use the appliance if the mains plug, the mains cable or the appliance itself is defective or damaged.

Make sure that the air inlet and outlet are not covered. Do not place any objects on the air inlet or in front of the air outlet. Make sure that no foreign objects fall into the unit through the air inlet.

Always use the unit on a dry, stable, level and vertical wall.

Do not place any objects on the unit. Do not sit or stand on the unit. If you sit or stand on the unit, it may break away from the wall and be damaged.

Make sure that no condensation water can drip onto or into the unit.

Always disconnect the unit from the power supply after use and before cleaning, servicing or replacing the UVC lamp, fan or dust filter.

The unit is intended exclusively for use in sauna and infrared cabins under normal operating conditions.

1.3 Operator instructions

The operator of the unit must be informed of the following general safety instructions during commissioning. The operator must be given the instructions for use.

▶ Danger to life and electric shock

If repairs are carried out improperly, this may lead to a danger to life due to electric shock and/or fire. This danger still exists after the work has been completed.

- The housing cover may only be removed by a specialist.
- Repairs and installations may only be carried out by a trained specialist.
- Always disconnect the system from the mains at all poles during any repair work.
- Only use the manufacturer's original spare parts.

▶ Operating the unit

- This appliance can be used by children aged 8 years and above and persons with reduced physical, sensory or mental capabilities, or lack of experience and knowledge, if they are under supervision or are given instruction for safe use of the appliance and understand the hazards involved.
- Children must be supervised to ensure that they do not play with the appliance.
- Children and untrained persons must not carry out cleaning or maintenance work.

2. Standards and regulations

This appliance has been developed with respect to the following standards:

IEC 62471
DIN/TS 67506
VDI 4300
IEC 60335-2-65

You will find further information on our website www.eos-sauna.com as a download for the respective product

3. Identification

EOS UV-Clean is an air disinfection unit for installation in the air supply area of a sauna or an infrared cabin.

It is designed for vertical installation on the outer wall of the cabin. Thanks to the included mains cable the device to be operated directly via a regular power socket.

We recommend to operate the device in conjunction with an EOS sauna or IR control unit, in order to optimally synchronize its operation to the operation of the sauna or infrared heater.

▸ Prerequisites for operation

Trockene Umgebung. Nicht für den Außenbereich geeignet.

▸ Name plate

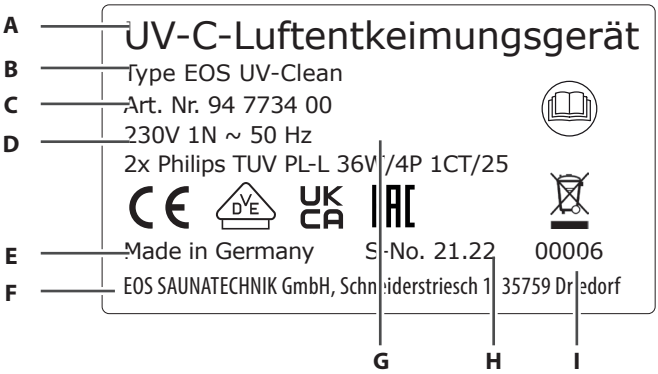

A. Description
B. Type name
C. Item number
D. Electrical connection
E. Country of origin
F. Manufacturer
G. Performance
H. Date of manufacture
I. Serial number

▶ Information about disinfection effectiveness

VDE approved as per IEC 62471; DIN/TS 67506; VDI 4300; IEC 60335-2-65

The UV-Clean devices eliminates with >99,9% effectiveness the following viruses, bacteria, e.g. Bacterium coli in the air, Bacterium coli in water, Mycobacterium tuberculosis, Poliovirus, Infectus hepatitis, Influenza, Pseudomonas aeruginosa, Pseudomonas fluorescens, Corona Virus SARS-Cov-2 and yeasts (e.g. backing yeast, brewery yeast).

3.1 Intended use

EOS UV-Clean is only intended for air disinfection in sauna and infrared cabins. The device shall be mounted by the air inlet opening, so that it's air deflector covers the air inlet of the cabin.

EOS UV-Clean can be used as a stand-alone device or in conjunction with an EOS sauna or infrared control system.

EOS UV-Clean is not suitable for outdoor use!

It may only be operated indoors and must not be exposed to environmental conditions such as extreme humidity or moisture with possible formation of condensation or corrosion-promoting agents in the ambient air, or to other weathering.

Any use beyond this is considered improper use. Intended use also includes compliance with the usual operating, maintenance and servicing conditions.

The manufacturer is not liable for deviating, unauthorised modifications or for any resulting damage; the risk for this is borne solely by the perpetrator.

3.2 Foreseeable misuse

Foreseeable misuse is considered to be, in particular:

- Operation carried out without knowledge or without observing the safety instructions.
- Failure to adhere to specifications for operation, maintenance or servicing.
- Operation by children or by persons with limited mental ability and without thorough instruction.

- Always switch off the device if you open the housing or intend to carry out maintenance.
- Disconnect the unit from the power socket.
- Danger from UV-C radiation by working lamps!

4. Scope of delivery

Standard delivery includes:

- 1 EOS UV-Clean main unit (**A**)
- 1 air deflector (**B**)
- 1 key (**C**) for locking the housing
- 1 mains cable (**D**)
- 1 strain relief (**E**)
- 12 mounting screws (**F**)
- 1 installation and operation manual (**G**)

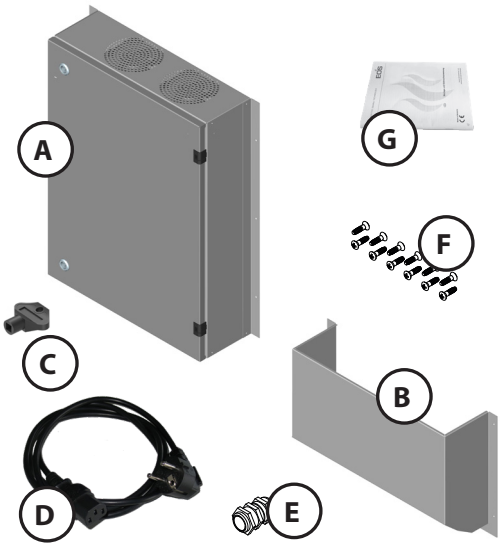

5. Technical data

Item no.	94 773 4 00		
Housing	Chrome steel, anthracite finish		
Dimensions (L x W x H) without duct Dimensions (L x W x H) with duct	600 x 500 x 150 mm 910 x 500 x 150 mm		
Air disinfection	chemical-free air disinfection through UV-light		
Light type	UV-C light		
Lamp type	2x Philips TUV PL-L 36W/4P 1CT/25		
UV-C wave length	254 nm		
Lamp service life	4000 h / max. 3 years		
Fan position	Stage 1	Stage 2	Stage 3
	L/L	M/M	H/H
Air flow rate [m^3/h]	40	60	70
Dose [Ws/m^2]	174	128	106
Noise emission LpA [dB]	42,4	49,6	53,8
Tested power rating [W]	68	72	74
Device class	Class 100	Class 100	Class 100
Disinfecting effectiveness [%]	>99,9	>99,9	>99,9
Power supply	230 V 1N ~ 50 Hz		
Connection type	cold appliance connection		
Weight	net 15 kg | gross 18 kg		

Accessories / Spare parts

- Replacement lamp UV-Clean 36 W — item 94 7912
- Fan Eluteng 120 — item 94 7913
- Light cable UV-Clean — item 94 8124
- Lamp socket UV-Clean — item 94 8125

6. Installation

This chapter describes how to install the device. Before the installation the air supply and duct vents must be installed in the sauna or infrared cabin.

NOTE

Material damage due to incorrect installation site

The device is not suitable for outdoor use!

- The device may be only installed indoors and must not be exposed to extreme climate conditions such as excessive humidity or moisture with water condensation risk or air containing corrosive substances or other alike adverse conditions.

▸ Requirements for the sauna or IR cabin

The sauna or IR cabin must be planned and installed before the installation of the UV-Clean system.

▸ Installation site

- Suits installation on the sauna's or IR-cabin's air inlet opening with max. 450 x ≥50 mm.
- Effective power and air flow rate can be set in several stages and can be therefore adjusted to the size of the sauna or IR cabin.
  Please refer also to the Technical Data of the sauna heater manual
- A sufficient flow of fresh air at the installation site must be ensured.

▶ Installation example

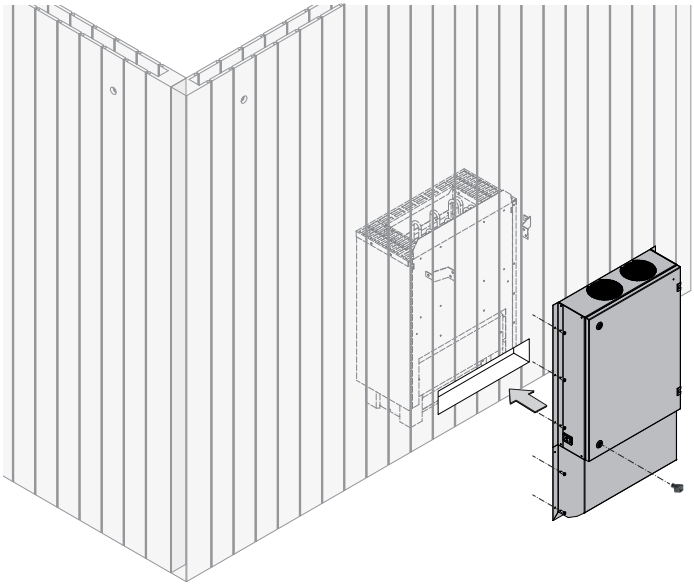

Screw the unit (A) together with the baffle plate (B) to the outer wall of the sauna cabin. The screws required for this are included in the scope of delivery. Ensure that the air supply cut-out is completely covered.

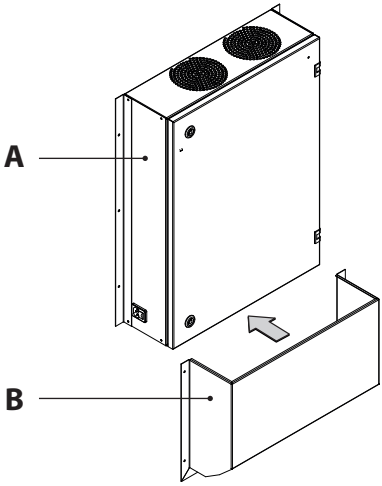

A. main unit

B. air deflector (duct)

6.1 Construction and function

- Closed housing, double-locked, with internal UV-light chamber.
- The chamber (**A**) is a closed system with reflectors and a lid. This ensures that UV-C light cannot leak out of the device to the outside.
- The chamber (**A**) is equipped with 2 UV-C lamps each 36 W.
- At the top side there are two fans (**G**), which can be controlled in 3 speed levels.
- Air sucked in by fans is passed through the UV chamber and gets disinfected.
- Under the device at the air outlet, an air deflector is mounted, with which the disinfected air is diverted into the interior of the sauna or IR cabin.
- Connection effects via a switchable cold appliance socket (**D**) or additionally via a sauna control unit.

A. UV-light chamber
B. Reset push button
C. Sauna control unit connection
D. Mains socket (cold appliance socket)
E. Status lamp (fiber optics cable)
F. Warning LED (service life of lamps)
G. Fans

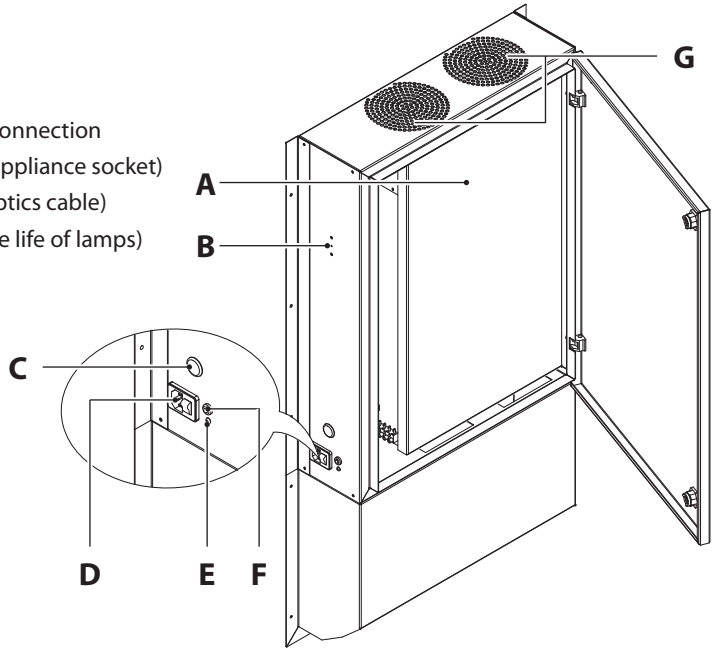

The operating status of the lamps can be checked through status indicator (**E**). If the status indicator (**E**) is not illuminated, check it and/of the UV lamps (see Maintenance chapter).
Note: Open the device and it's UV light chamber only in switched off condition!

The warning LED (F) lights up briefly when switching on the device (function test) and extinguishes again. If it switches on during operation, the permissible lifetime of the lamp has been reached and the lamp has to be replaced (for replacement of the lamps and reset of the lamp life counter, see page 19).

7. Connection

The UV-Clean device is basically connected to a standard 230 V socket via the cold appliance socket using the supplied power cable.

In addition, it is possible to connect the device optionally to a sauna or IR control unit in order to synchronize the operation with the operation of the sauna stove.

⚠ WARNING

Risk of electric shock.

A faulty electrical connection poses the risk of an electric shock. This risk remains also after completion of the installation work.

- Electrical installation must only be carried out by a qualified and licensed electrician.
- All works at the UV-Clean must be carried out with the unit disconnected from the power supply.
- The connection to a sauna or IR control unit must be made according to the circuit diagram and the terminal scheme.

▶ Connecting the device

- Make sure that all mechanical installation works are completed.
- If the device is supposed to be connected to a sauna or IR control unit, then this connection should be carried out as the first step.
- Plug the supplied power cable into the cold appliance socket on the left side of the UV-Clean and then connect it to the 230 V socket.

▸ Connection example for EOS EmoTec D sauna control unit

The optional connection to a control unit effects via the terminal block on the left side of the unit. There are two connection options:

A. Connection as shown in the drawing, variant "**A**", to terminals S1 / N / W in the control unit. With this connection the UV-Clean Jumper must be switched to position JP1A (see page 17, motherboard).

B. Connection as shown in the drawing, variant "**B**" via the potential-free contact PFC. Recommended PFC setting "Switch ON when heating is on".

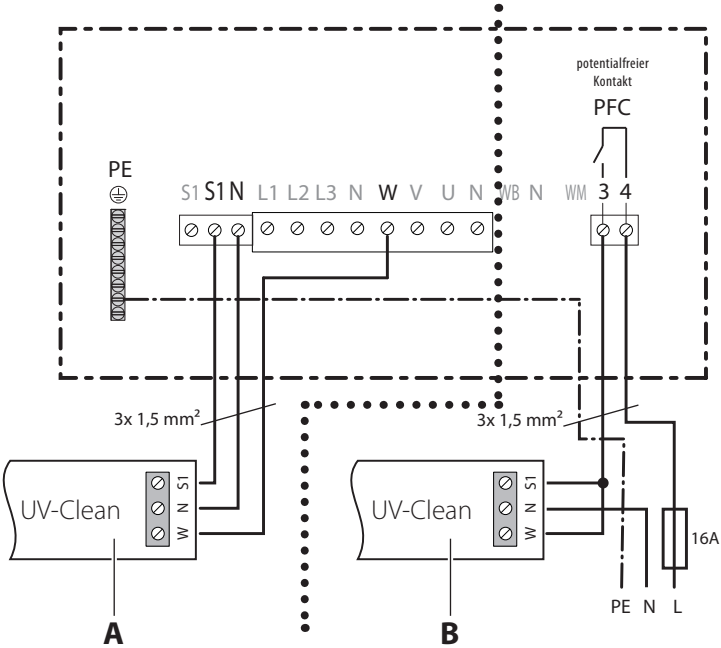

Note: Regardless of the connection to a sauna controller, the UV-Clean device must also be directly connected to 230 V mains.

8. Commissioning

8.1 Basic settings

⚠ ATTENTION

Risk of injury due to UV radiation

UV radiation can damage eyes and skin.

- Do not remove the lid during operation.
- Open the unit or take off the UV-chamber cover only if the unit is disconnected from power.
- Never operate the device without the housing.

▶ Setting the fan

The air intake fans can be adjusted to the desired circulation capacity in three stages, for example to adapt them to the size of the sauna.

- Adjust fan speed via switch G1 and G2 to the required power as shown below.
- The switches are located in the housing on the left side of the device.
- Factory setting is stage "**M**" (60 m^3/h)

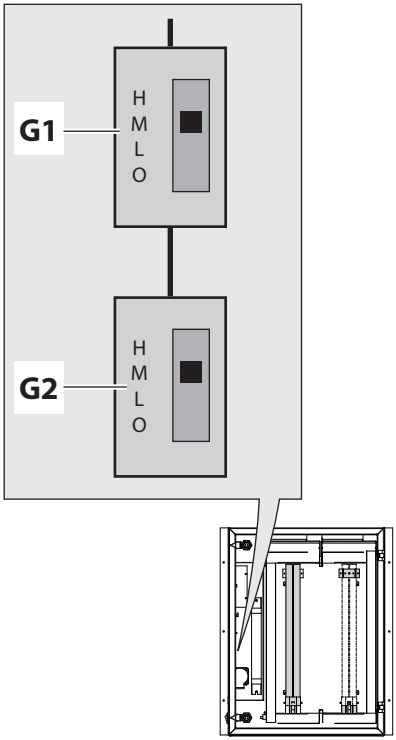

Switch position G1 | G2	Stage	Flow rate [m^3/h]
L / L	1	40
M / M	2	60
H / H	3	70

▶ Setting the operation type

With the **JP1** jumper you can set the operation type.

- **Position JP1B**
  Default position. Stand-alone operation from a 230 V mains connection.
- **Position JP1A**
  This position should be set when the device is additionally connected to a sauna / IR controller. The operation is then carried out as follows:
  - If S1 terminal has voltage - UV-lamps are switched on.
  - If W terminal has voltage - the fans are switched on.

  Thus, UV-Clean is synchronized with the operation of the sauna stove. The air circulation only takes place when the sauna heater is actually heating.
- If no jumper is plugged in, the device remains inoperative.

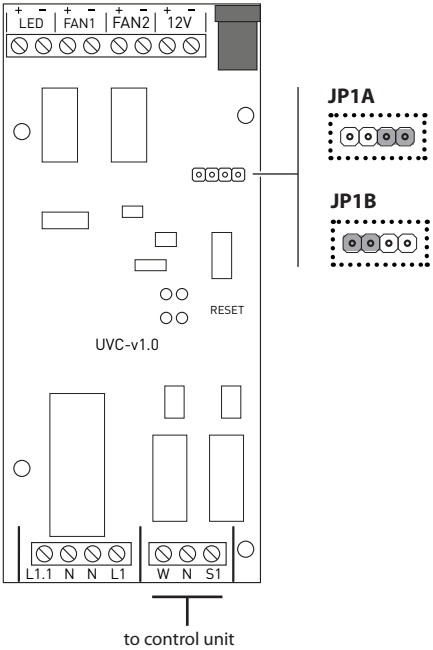

9. Maintenance

⚠ ATTENTION

Risk of injury due to UV radiation

UV radiation can damage eyes and skin.

- Do not remove the lid during operation.
- Open the unit or take off the UV-chamber cover only if the unit is disconnected from power.
- Never operate the device without the housing.

9.1 Imporant notes

Always switch off the device before opening or servicing. Pull the power plug. Never immerse the device in water or other liquids. Do not spray flammable materials, such as fragrances or similar, around or into the appliance. Do not use abrasives or aggressive or flammable cleaning agents such as bleach or alcohol to clean the parts of the appliance.

9.2 Cleaning

- Clean the inside and outside of the appliance with a soft, dry cloth.
- The air outlet can also be cleaned with a soft, dry cloth.
- No aggressive detergents, see warnings.
- The surface of the internal reflector plates ensures the effectiveness of the device.
- The gloss level must not be changed, an impairment of the gloss level would reduce the efficiency of the device.

9.3 Replacing the lamps

A constant effect is guaranteed throughout the life cycle of the UV-C lamps. Lamps must be changed after 4000 hours at the latest or max. 3 years. After reaching 4000 hours, the red warning LED is switched on.

- Open the lid using the supplied key.
- Remove the cover of the inner UV chamber (pull it forward gently).
- Remove the old UV-lamp (A).
- Fit in a new UV-lamp.
- Careful! All 4 pins of the UV-lamp have to be inserted into the grooves of the sockets! Check connection for correct fit!
- Use only replacement lamps Philips TUV PL-L 36W/4P 1CT/25
- if necessary also replace the clamps (**C**)
  (included in the delivery scope of the new UV-lamp item 947911)
- Replace the cover of the UV-chamber and lock it in via holding cams

- Close and lock the cover of the housing. Device is ready for use again.
- After changing the lamp, the warning LED must be reset. This is done by the reset button (see page 14, item B)
- Press the reset button for about 3 seconds long to reset the time interval. Use a small screwdriver or a suitable pointed object.
- The red warning LED goes out.
- In the event of glass breakage of the lamp, follow the manufacturer's instructions in the data sheet (see accessories).

A. UV-lamps
B. Mounting clamps
C. Sockets
D. Ballast
E. Main board

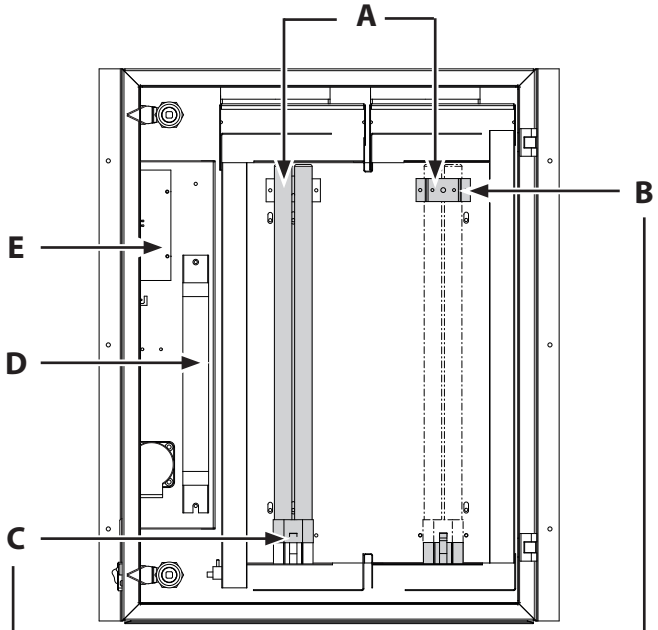

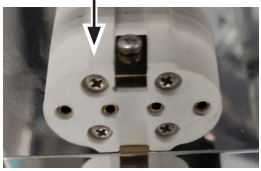

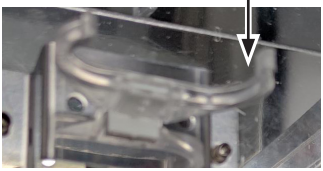

9.4 Replacing the fan

The fans only need to be replaced in case of failure (see accessories/spare parts).

▶ Disassemble the UV-chamber and replace the fans

- Loosen four fastening screws (**B**).
- Unplug the plug (**D**) (1).
- Remove the light guide (**E**) at the inner chamber (2).
- Disconnect the connection cable of the fan from the circuit board (**C**) (remove the cable ties).
- Push the UV chamber down (3) and remove it from the housing.
- Loosen four mounting screws of the fan (**A**) (4)
- Remove and replace fans.

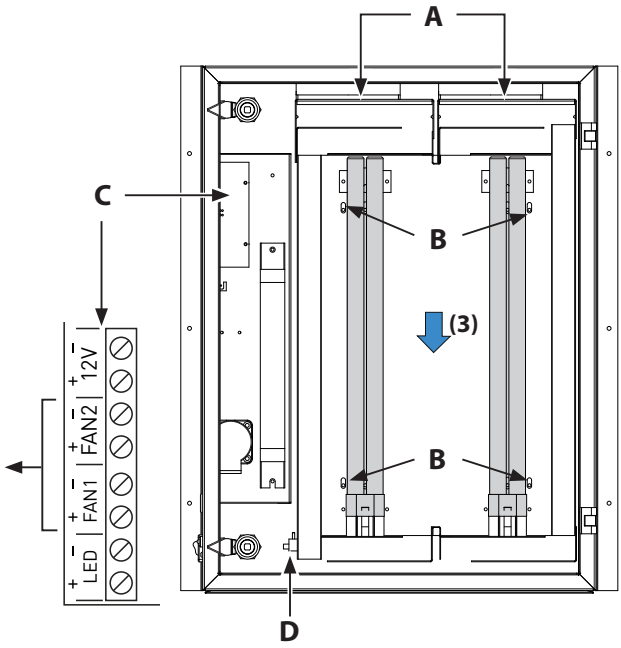

Fan, close view

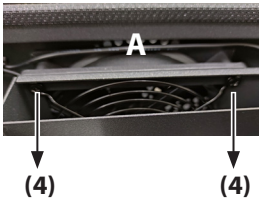

A. Fan
B. Mounting screws
C. Main board
D. Plug
E. Fibre optical light guide

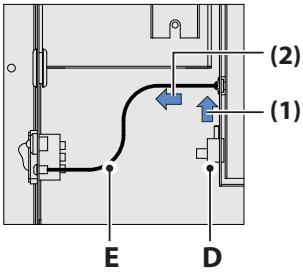

▶ Installing the fans

- Fix the fan with four screws and connect it to the circuit board as per diagram (**C**).
- Bring the UV chamber to its original position.
- Attach the plugs of the lamps (**D**).
- Connect the light guide (**E**) to the UV chamber. Note: Check the light guide for a secure fit.
- Fix internal wiring with cable ties. Secure UV chamber with four screws (**B**).
- Close the lid of the UV chamber and lock the housing.

10. Faults – Troubleshooting

Fault	Possibel reason	Solution
No operation, device does not work	No power supply	Check power supply (mains)
		Inspect the power cord
	Power plug is not plugged in or switch is on OFF	Plug the power plug into the power outlet or set the switch to ON
No light	UV-C-lamp is faulty	Replace the UV-lamp
	Fibre optical light guide is not properly fitted	Inspect the mounting of the fibre optical light guide
	Main board not powered	Check power supply connection
No air comes out of the device	Air outlet is blocked	Check air inlet on the top side of the unit
	Fan blocked by some obstacles	Check the air inlet and the fan, clean as needed
	Fan fault	Contact customer service for assistance with replacement
Red LED illuminated	Lifetime (4000h) of the lamp reached	Replace the lamps and reset the “reset” button (press 3 sec).

In case of other malfunctions, please contact the service.

Recycling

Devices or lighting elements that will not be used any longer have to be handed in at a recycling station according to regulation 2012/19/EU. Do not dispose it with the normal household waste.

Additional disposal note for commercial users:

Further disposal instructions can be found under the link www.eos.sauna.de/recycling

Service Address:

EOS Saunatechnik GmbH
Schneiderstriesch 1

35759 Driedorf, Germany

Tel: +49 (0)2775 82-514
Fax: +49 (0)2775 82-431

servicecenter@eos-sauna.de
www.eos-sauna.de

Please retain this address together with the installation guide for further references.

To help us answer your questions quickly and competently please provide the information printed on the type shield including the model, item no. and serial no., in all inquiries.

Equipment commissioning date:

_____

Stamp and signature of the authorized electrician:

General Terms and Conditions of Service

I. Scope

Unless otherwise agreed in writing in a specific case, these terms and conditions of service shall apply to service operations, including examining and repairing complaints. All our existing or future legal relationships shall be governed solely by the following terms and conditions of service. Our recognition of any conflicting terms and conditions of the Ordering Party shall be conditional upon our having given our express written consent to their applicability. We hereby expressly object to any terms and conditions of the Ordering Party contained in its General Terms and Conditions of Business or order confirmation. If order confirmations or deliveries are accepted without reservation, this shall not be deemed to constitute recognition of such terms and conditions. Any ancillary agreements or amendments must be confirmed in writing.

II. Costs

The Ordering Party shall bear the following costs in connection with the service operation:

- De-installation/installation and electrical works (connection / disconnection).
- Transportation, postage and packaging.
- Function testing and troubleshooting including inspection and repair costs.

There shall be no third-party billing.

III. Obligations / Ordering Party's cooperation

The Ordering Party shall provide free-of-charge assistance to the manufacturer in carrying out the service operation.

In the case of a warranty claim the manufacturer shall provide the required replacement parts to the Ordering Party free of charge.

IV. Service visit by the manufacturer

In the event that it is essential that a manufacturer employee carry out the service operation on site, this must be agreed in advance. Where the main reason for the service call is not the fault of the manufacturer, any costs incurred shall be recharged to the Ordering Party after the service visit and shall be paid as per agreed payment terms.

V. Liability

The manufacturer shall assume liability in accordance with the currently applicable statutory regulations. The packaging for all of our products is designed for the shipping of individually packed goods (pallet). We expressly point out that our packaging is not suitable for individual shipments via parcel post. The manufacturer shall accept no liability for damage incurred as a result of improper packaging in an individual shipment.

VI. Manufacturer's Guarantee

The manufacturer's guarantee shall apply only in the event that installation, operation and maintenance have been carried out in accordance with the manufacturer's specifications contained in the installation instructions and instructions for use.

- The guarantee period shall commence from the date on which proof of purchase is provided and shall be limited, in principle, to 24 months.
- Guarantee services shall be performed only if the original proof of purchase relating to the equipment can be presented.
- Any and all guarantee claims shall become void if modifications are made to the equipment without the manufacturer's express consent.
- Any guarantee claim shall likewise become void in the case of defects that arise due to repairs or interventions made by unauthorized persons or due to improper use.
- In the case of guarantee claims, the serial and article numbers must be indicated together with the product name and a meaningful description of the fault.
- This guarantee shall cover defective equipment parts, with the exception of usual wear parts. Wear parts are, among others, lamps, glass parts, heating elements and sauna stones.
- Only original replacement parts may be used within the warranty.
- Service visits by outside companies shall require a written order to be issued by our service department.
- The equipment in question shall be sent to our service department by the Ordering Party and at its expense.
- Electrical installation and connection works in the event of service or replacement shall be carried out at the Customer's expense and shall not be borne by the manufacturer.

Complaints in respect of our products shall be reported to the responsible authorized dealer and shall be exclusively handled via the latter.

The manufacturers General Terms and Conditions of Business, which can be found at www.eos-sauna.com/agb, shall apply in addition to the foregoing terms and conditions of service.

As of 08/2018